IGNITE® BOLD

Modelos
BXLF1200
BXLF1500
BXLF1800

Manual de instalación e instrucciones

ES IT PT PL

INFORMACIÓN IMPORTANTE SOBRE SEGURIDAD:
Lea este manual antes de intentar instalar o usar esta chimenea eléctrica. Respete siempre las advertencias e instrucciones relativas a la seguridad contenidas en este manual e incluidas en el aparato para evitar daños personales o materiales.

Este producto cumple las normas exigidas en materia de medioambiente, seguridad de productos y compatibilidad electromagnética. Este producto cumple toda la normativa establecida en el Reglamento electrotécnico para baja tensión y el de compatibilidad electromagnética. Directivas sobre restricciones de uso de determinadas sustancias peligrosas en aparatos eléctricos y electrónicos (RoHs, por sus siglas en inglés) y EcoDesign.

UK CA CE

QR Label

Dimplex®

INSTALADOR: DEJE ESTE MANUAL CON EL APARATO.
CONSUMIDOR: CONSERVE ESTE MANUAL PARA FUTURAS CONSULTAS

7216850100R00 1.ª EDICIÓN

Índice

Bienvenido 3

⚠ **INSTRUCCIONES IMPORTANTES** 4

Especificaciones técnicas 6

Clasificación eléctrica 6

Información técnica 6

Dimensiones del producto 6

Contenidos del paquete 7

Instalación 9

Colocación 9

Preparación de la cámara de combustión para su instalación 10

Instrucciones de instalación 11

Instalación eléctrica 14

Desconexión del equipo del calentador 15

Instalación del cristal de espejo 16

Disposición de los materiales 16

Instalación del cristal lateral 17

Instalación del cristal frontal 17

Funcionamiento 18

Funcionamiento general 18

Controles táctiles ocultos 18

Funcionamiento por control remoto 18

Aplicación 18

Restablecimiento del interruptor de corte de temperatura 18

Mantenimiento 21

Sustitución de la pila del mando a distancia 21

Limpieza 21

Mantenimiento 21

Resolución de problemas 22

NÚMERO DE MODELO Y NÚMERO DE SERIE

Anote los números de modelo y serie para futuras consultas.

Modelo _____

Número de serie _____

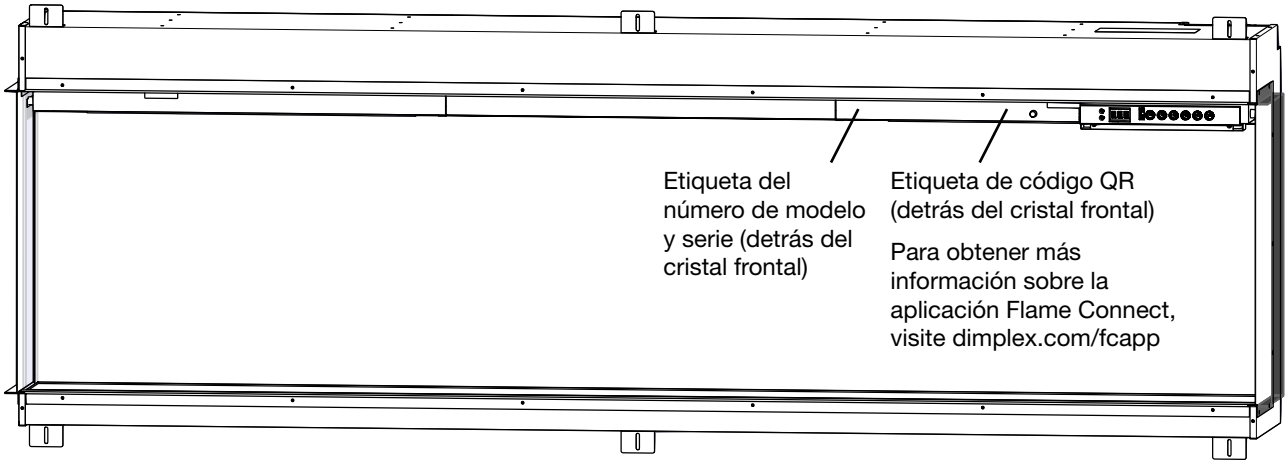

GUARDE ESTAS INSTRUCCIONES

⚠ INSTRUCCIONES IMPORTANTES

PRECAUCIÓN: EL INCUMPLIMIENTO DE ESTAS INSTRUCCIONES PUEDE CAUSAR LESIONES O DAÑOS Y ANULAR LA GARANTÍA.

Consejos de seguridad importantes

Al utilizar aparatos eléctricos, deben adoptarse siempre algunas precauciones básicas para reducir el riesgo de incendio, descargas eléctricas y lesiones personales, como por ejemplo:

- Si el aparato está dañado, consulte al proveedor antes de instalarlo y ponerlo en marcha.
- No lo utilice al aire libre.
- No lo utilice cerca de un baño, una ducha o una piscina.
- No coloque el aparato justo debajo de una toma de corriente o de una caja de conexiones.

Advertencia: Esta chimenea no debe utilizarse para fines distintos a los fines domésticos habituales en el país en el que se adquirió a un distribuidor comercial autorizado.

No utilice esta chimenea si se ha caído.

No utilice la chimenea si esta tiene signos visibles de daños.

Utilice esta chimenea sobre una superficie horizontal y estable o fijándola a la pared, según proceda.

Los niños menores de tres años deben mantenerse alejados a menos que estén supervisados constantemente. Los niños con edades comprendidas entre tres y ocho años solo deben encender/apagar el aparato siempre que se haya colocado o instalado en su posición normal de funcionamiento previsto y estén supervisados o hayan recibido instrucciones sobre el uso del aparato de forma segura y comprendan los peligros existentes. Los niños de entre tres y ocho años no deben enchufar, ajustar ni limpiar el aparato, ni realizar su mantenimiento como usuarios.

PRECAUCIÓN: Algunas piezas de este producto pueden calentarse mucho y causar quemaduras. Debe prestarse especial atención cuando haya niños y personas vulnerables presentes.

Este aparato puede ser utilizado por niños a partir de ocho años y por personas con facultades físicas, sensoriales o mentales limitadas, o con falta de experiencia y conocimientos, siempre que estén supervisados o se les haya indicado el uso del aparato de forma segura y comprendan los peligros relacionados. Los niños no deben jugar con el aparato. La limpieza y el mantenimiento por parte del usuario no deben ser realizados por niños sin supervisión.

Advertencia: No utilice este aparato en habitaciones pequeñas cuando estén ocupadas por personas que no puedan salir de la habitación por sí mismas, salvo que se proporcione una supervisión constante.

Advertencia: Para evitar riesgos de sobrecalentamiento, no cubra el aparato. No coloque material ni ropa sobre el aparato, ni obstruya la circulación de aire alrededor del mismo, por ejemplo con cortinas o muebles, ya que podría provocar un sobrecalentamiento y riesgo de incendio.

El aparato lleva un símbolo de advertencia que indica «No cubrir».

Advertencia: Para reducir el riesgo de incendio, mantenga todo tipo de textiles, cortinas o cualquier otro material inflamable a una distancia mínima de 1 metro (m) de la salida de aire.

Precaución: Con el fin de evitar el peligro debido a la reconexión involuntaria del corte térmico, este aparato no debe alimentarse con un dispositivo de conexión externo, como un temporizador, ni conectarse a un interruptor que sea encendido y apagado regularmente por el sistema de suministro.

⚠ INSTRUCCIONES IMPORTANTES

ADVERTENCIA: MANTENGA LAS PILAS FUERA DEL ALCANCE DE LOS NIÑOS

- Ingerirlas puede provocar lesiones graves en tan solo 2 horas, o la muerte, debido a las quemaduras químicas y a la posible perforación del esófago.
- Si cree que puede haberse tragado o introducido en alguna parte del cuerpo las pilas, solicite atención médica de inmediato.
- Revise los dispositivos y asegúrese de que el compartimento de las pilas está debidamente cerrado; p. ej., que el tornillo u otro cierre mecánico está apretado. No los utilice si el compartimento no es seguro.
- Deseche inmediatamente las pilas de botón usadas de forma segura. Las pilas gastadas también pueden ser peligrosas.

PRECAUCIÓN: Ausencia de síntomas evidentes

Por desgracia, no es fácil saber si una pila de botón se ha quedado atascada en el esófago (tubo digestivo) de un niño.

No existen síntomas concretos que se asocien a ello. El niño puede:

- toser, tener arcadas o babear mucho;
- parecer tener molestias estomacales o un virus;
- sentirse enfermo;
- señalar su garganta o estómago;
- sentir dolor en el abdomen, el pecho o la garganta;
- sentirse cansado o aletargado;
- estar más callado o más apegado de lo habitual o «no ser él mismo»;
- perder el apetito o tenerlo reducido; y no querer comer alimentos sólidos/no poder comer alimentos sólidos.

Estos tipos de síntomas varían o fluctúan, pudiendo aumentar el dolor y luego remitir.

Un síntoma específico de haber ingerido una pila de botón es el vómito de sangre fresca (de color rojo vivo). Si el niño presenta este síntoma, solicite inmediatamente asistencia médica.

- La falta de síntomas claros es el motivo por el que es importante prestar atención a las pilas de botón gastadas o de repuesto en el hogar, así como a los productos que las contienen.

Requisitos eléctricos

ADVERTENCIA: La construcción y el cableado deben cumplir con los códigos de construcción locales y otras normativas aplicables vigentes para reducir el riesgo de incendio, descarga eléctrica y lesiones a las personas.

ADVERTENCIA: Para reducir el riesgo de incendio, descarga eléctrica y lesiones a personas, siempre debe utilizar a un profesional electricista autorizado.

! **NOTA:** Se requiere un circuito de 13 amperios con fusibles adecuados, clasificado para el voltaje adecuado (230-240 V). También debe incorporarse un interruptor de aislamiento en los casos en que el enchufe del producto sea inaccesible tras la instalación.

Información técnica

Capacidad nominal: 230-240 V~50 Hz

Potencia calorífica		230 V		240 V	
Potencia calorífica nominal	P_{Nom}	1,8	–	1,9	kW
Potencia calorífica máxima	$P_{mín.}$	0,9	–	0,9	kW
Potencia calorífica continua máxima	$P_{máx., c}$	1,8	–	1,9	kW
Consumo auxiliar de electricidad					
En modo de espera	el_{SB}	0,5	–	0,5	W

con control electrónico de la temperatura ambiente.

Dimensiones del producto

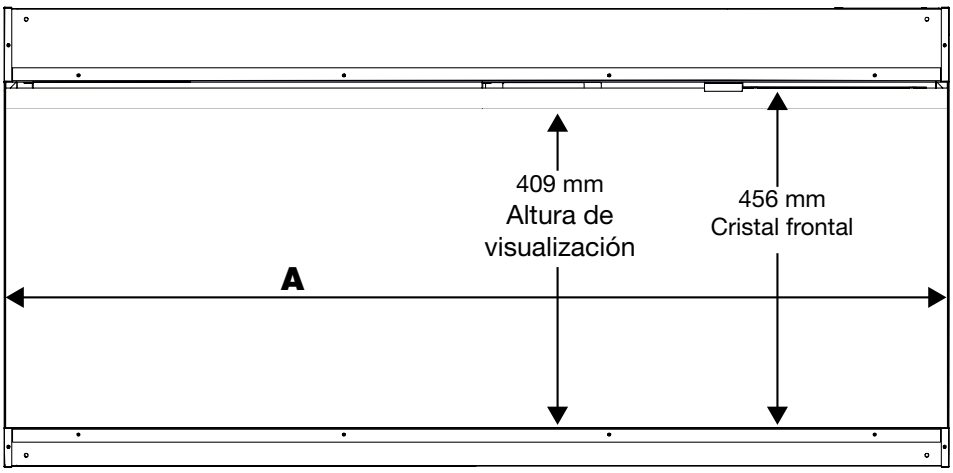

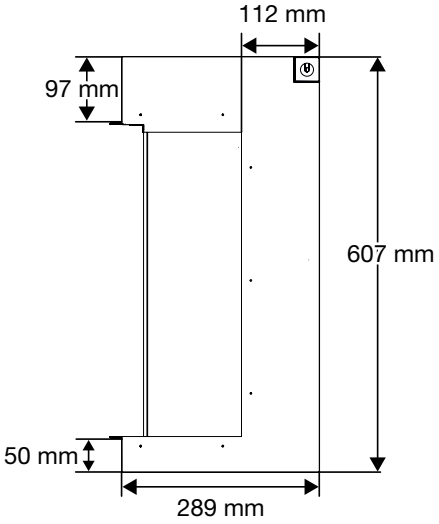

Modelo	A
BXLF1200	1246 mm
BXLF1500	1565 mm
BXLF1800	1883 mm

Contenidos del paquete

Imagen	Descripción	Cantidad		
		BXLF1200	BXLF1500	BXLF1800
	Cámara de combustión	1	1	1
	Cristal frontal	1	1	1
	Cristal de espejo	1	1	1
	Cristal lateral	2	2	2
	Embellecedor lateral cerrado	2	2	2
	Soporte de cristal espejado (las longitudes pueden variar)	1	2	2
	Cable y adaptador de alimentación para el Reino Unido	1	1	1
	Cable y adaptador de alimentación para Europa	1	1	1
	Troncos	7	9	11
	Materiales de vidrio tallado	4 kg	5 kg	6 kg

Contenidos del paquete

Imagen	Descripción	BXLF1200	BXLF1500	BXLF1800
	Mando a distancia	1	1	1
	Manual de instalación e instrucciones	1	1	1
No deseche la ventosa una vez instalada la chimenea. Guárdela en un lugar seguro, ya que le será útil para el mantenimiento y servicio de la unidad.	Ventosa	1	1	1
	Kit de tornillería			
	Escuadras de montaje	4	4	6
	Soportes para cristales frontales	1	2	2
	Tornillos para madera de 25,4 mm	4	4	6
	Tornillos negros	11	14	16
	Nivel de burbuja	1	1	1
	Kit de conexión (2 soportes, 1 soporte de clip y 4 tornillos)	1	1	1

Colocación

! **NOTA:** Se recomienda que la parte inferior de la unidad se monte entre 13 cm y 1 m del suelo para mantener un ángulo de visión optimizado de la llama.

⚠ **ADVERTENCIA:** ¡La parte superior de la chimenea debe instalarse como mínimo a una distancia de 61 cm del techo. La chimenea debe instalarse a un mínimo de 13 cm del suelo.

Wifi

En las instalaciones en las que se desee utilizar la aplicación Flame Connect, asegúrese de que la chimenea se encuentra dentro del rango de alcance de una red inalámbrica wifi.

Recomendaciones de instalación para objetos colgantes

En el caso de objetos colgantes sensibles a la temperatura, como un televisor, una repisa de chimenea o una obra de arte, siga siempre las recomendaciones del fabricante para su instalación sobre un calefactor.

! **NOTA:** Con el modo de calor normal, las superficies a 177,8 mm (7") por encima de la chimenea no superarán los40° C, siempre y cuando se sigan los procedimientos de instalación y la entrada y salida del calefactor no estén obstruidas.

Preparación de la cámara de combustión para su instalación

Figura 1

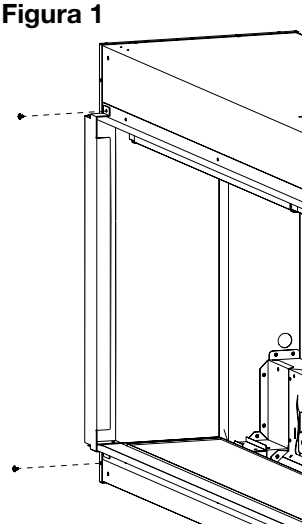

! **NOTA:** Para la instalación de varias unidades, consulte las instrucciones suministradas con el kit de conexión.

1. Retire los soportes de apoyo del embalaje quitando los tornillos de cada soporte. **(Figura 1)** Estos soportes y tornillos pueden desecharse.
2. Instale la opción de embellecedor lateral deseada en cada lado de la cámara de combustión. Instale el panel lateral utilizando 7 tornillos negros.
   - Para laterales abiertos, seleccione el embellecedor lateral abierto. El embellecedor lateral abierto viene ya instalado en la chimenea. **(Figura 2)**
   - Para los laterales cerrados, instale el embellecedor del lateral cerrado. **(Figura 3)** No instale los cristales laterales en esta configuración.
   - Para la instalación de varias unidades, retire los paneles laterales de los lados contiguos quitando los 9 tornillos. **(Figura 4)** No instale ningún embellecedor ni cristal lateral en los lados contiguos.
3. Instale el cable de alimentación, según las instrucciones de la sección *Instalación eléctrica* (pág. 14).
4. Si se desea una instalación con desactivación permanente del calor, siga las instrucciones para desactivar el calentador en la sección *Desactivación permanente del calor* (pág. 15).
5. Coloque con cuidado la cámara de combustión sobre su parte posterior e instale las escuadras de montaje en la parte superior e inferior de la cámara de combustión con los tornillos negros suministrados. **(Figura 5)**

! **NOTA:** Hay 4 escuadras de montaje para las unidades BXLF1200 y BXLF1500 **(Figura 6)** y 6 escuadras de montaje para las unidades BXLF1800. **(Figura 7)**

! **NOTA:** Las escuadras de montaje están provistas de ranuras para permitir pequeños ajustes para adaptarse al marco. Asegúrese de que todas las escuadras están alineadas.

Figura 2

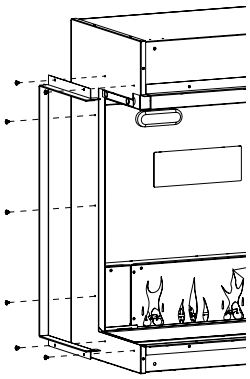

Figura 3

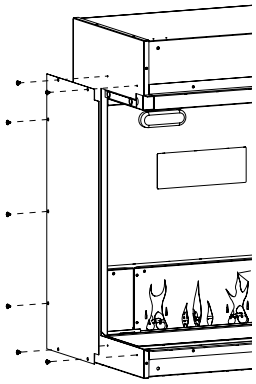

Figura 4

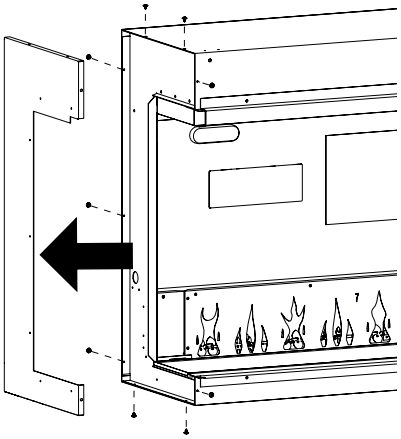

Figura 5

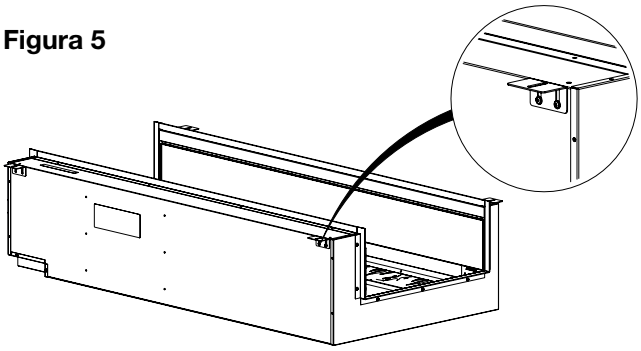

Figura 6

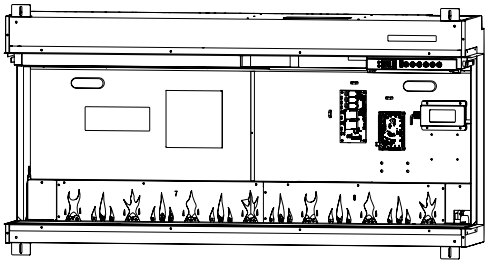

Figura 7

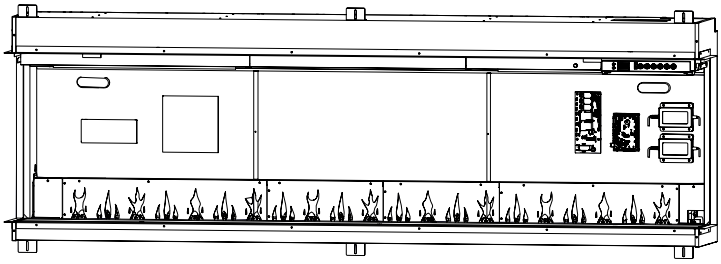

Instrucciones de instalación

! **NOTA:** Se necesitan dos personas para la instalación.

1. Haga un agujero en la pared para empotrar el aparato con las dimensiones que se muestran en la siguiente tabla. Las dimensiones son las mismas para todo tipo de instalaciones ya sean frontales, en esquina o empotrada.

! **NOTA:** Estas dimensiones se basan en una instalación con paneles de yeso de 13 mm.

Dimensiones para el encastrado

Modelo	Anchura	Altura	Profundidad (mínima)
	A	**B**	**C**
BXLF1200	1257 mm	616 mm	295 mm
BXLF1500	1581 mm		
BXLF1800	1895 mm		
Longitud personalizada para enlazados	Añadir la anchura de las unidades usadas		

Figura 8
Instalación de compartimento

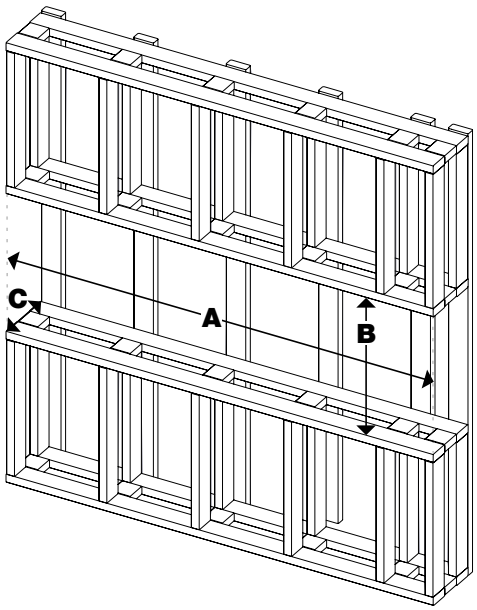

⚠ **PRECAUCIÓN:** Esta chimenea **NO** es portante. Asegúrese de que la abertura de la chimenea está encastrada de tal manera que el peso de los materiales de construcción no hagan presión en la parte superior de la chimenea.

! **NOTA:** El cable de alimentación está situado en la esquina inferior derecha trasera de la cámara de combustión. Planifique el encastrado de manera que se pueda llevar el cable de alimentación a esta ubicación.

Figura 9
Instalación en esquina izquierda/derecha

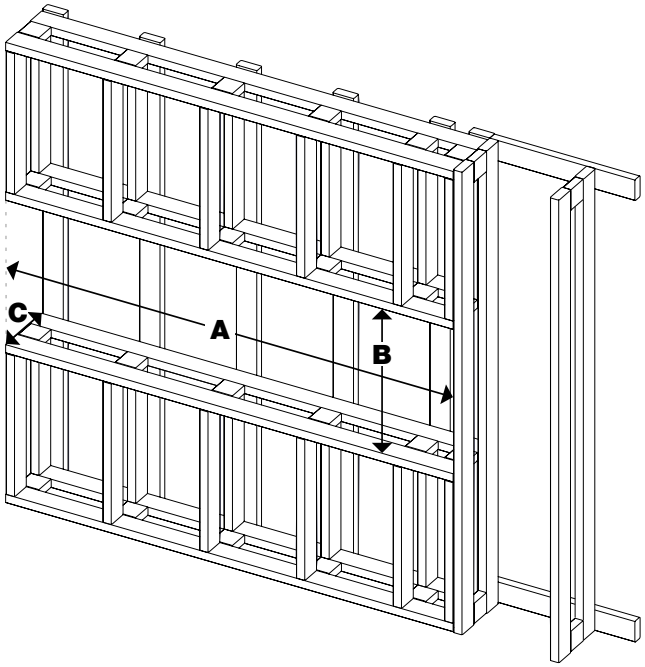

Figura 10
Instalación frontal

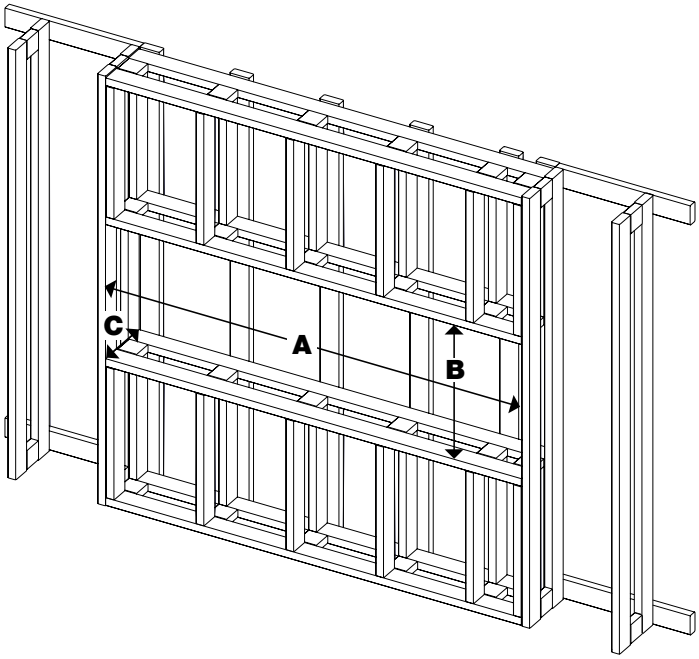

1. Introduzca la cámara de combustión en la abertura del marco utilizando las asas situadas en la parte posterior de la misma.

! **NOTA:** Asegúrese de que las instrucciones de *Preparación de la cámara de combustión para* la instalación (pág. 10) se han completado antes de la instalación.

2. Enchufe el cable de alimentación procedente de la chimenea.
3. Nivele la cámara de combustión. En el kit de tornillería suministrado se incluye un nivel de burbuja.
4. Para instalaciones de varias unidades, instale los soportes de unión entre chimeneas contiguas. **(Figura 11)**
5. Fije las escuadras de montaje a la estructura en la parte superior, inferior y lateral utilizando los tornillos para madera suministrados. **(Figura 12)** Las escuadras de montaje evitarán que la cámara de combustión se desplace en el armazón.
6. Instale el material de acabado hasta la moldura. **(Figuras 13 y 14)**

⚠ **PRECAUCIÓN:** No taladre la carcasa de la cámara de combustión.

7. Termine la instalación con los materiales de acabado de su elección.
8. Complete la instalación siguiendo las instrucciones de las siguientes secciones: *Instalación del cristal de espejo* (pág. 16), *Disposición de los materiales* (pág. 16), *Instalación del cristal frontal* (pág. 17) e *Instalación del cristal lateral* (pág. 18).

Figura 11

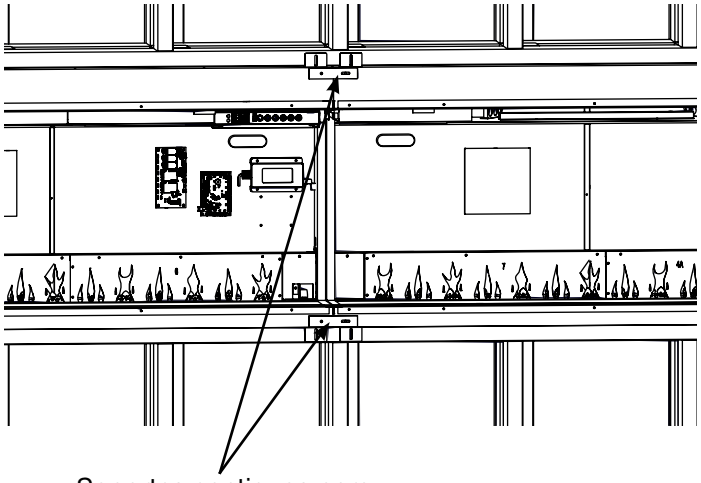

Soportes contiguos para instalaciones múltiples

Figura 12

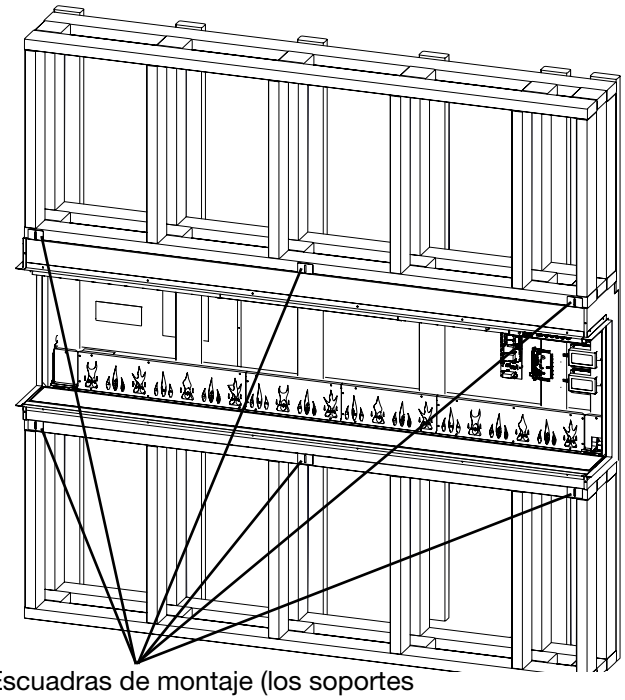

Escuadras de montaje (los soportes centrales no están presentes en las unidades BXLF1200 y BXLF1500)

Figura 13

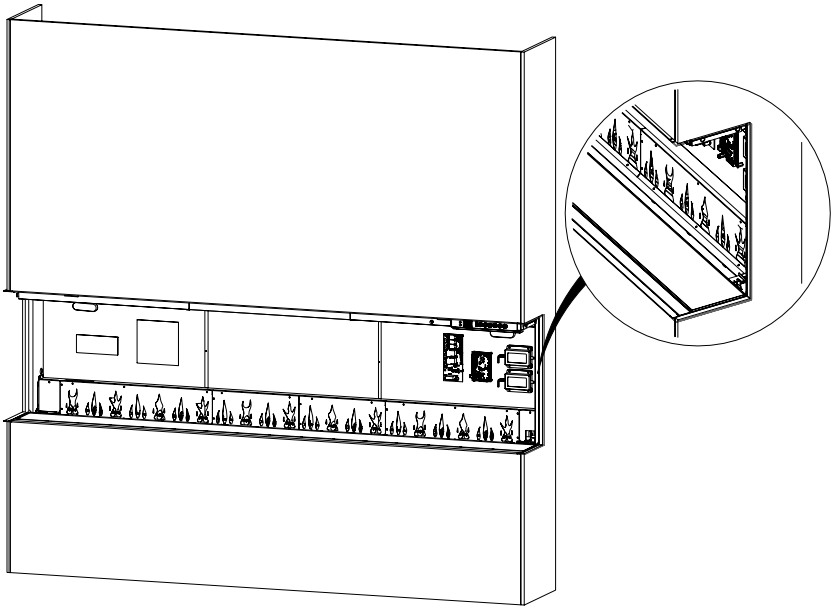

Figura 14

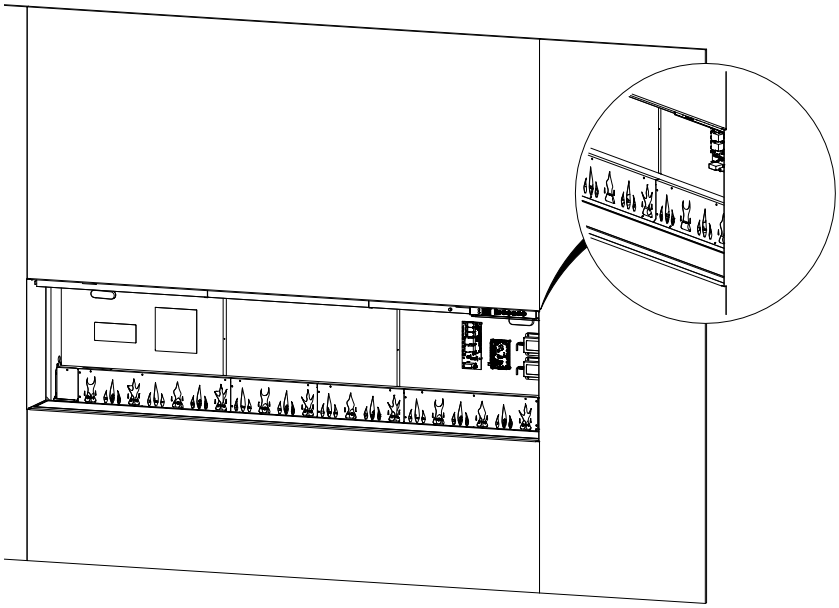

Instalación eléctrica

ADVERTENCIA:

La instalación de la chimenea eléctrica debe cumplir con los Códigos Eléctricos Locales o Nacionales aplicables y con los requisitos de los servicios públicos.

Utilice el cable adecuado para cumplir con los códigos eléctricos locales y nacionales para el consumo de energía nominal.

PRECAUCIÓN: Se requiere un circuito de 13 amperios con fusibles adecuados, clasificado para el voltaje adecuado (230-240 V). También debe incorporarse un interruptor de aislamiento en los casos en que el enchufe del producto sea inaccesible tras la instalación.

Instalación del cable de alimentación

1. Seleccione el juego de cables adecuado (la opción para Europa o Reino Unido). **(Figura 15)**
2. Instale el cable de alimentación enchufándolo en el receptáculo con cable de la chimenea. **(Figura 16)**

ADVERTENCIA: Esta estufa no está diseñada para ser utilizado con un cable alargador. Enchufe el cable directamente en un receptáculo con toma de tierra adecuado.

Figura 15

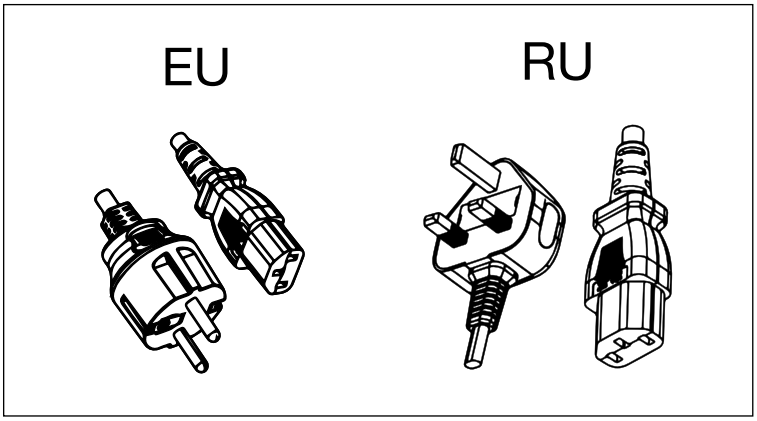

Figura 16

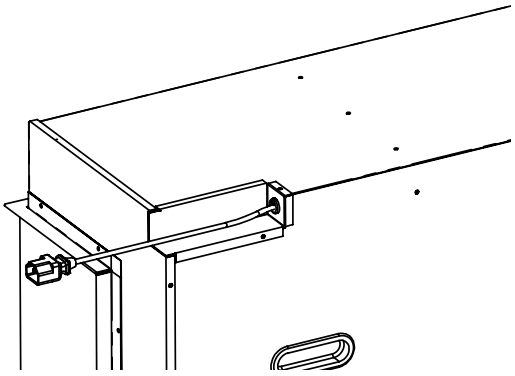

Desconexión del equipo del calentador

La estufa de la chimenea puede desactivarse permanentemente al retirar el puente electrónico de la placa de control.

! **NOTA:** La desconexión del equipo del calentador desactivará permanentemente el calefactor y el ventilador. Siga estas instrucciones solo cuando se requiera una instalación sin calefacción. Se puede desactivar temporalmente el calefactor mediante los controles táctiles ocultos. Consulte «Desactivación del calor» en la sección *Funcionamiento* (pág. 19) para obtener instrucciones.

Para desconectar el calentador y el ventilador de forma permanente:

1. Localice el cuadro de mandos. La ubicación del puente de desconexión del equipo del calentador está etiquetada como «HEAT». **(Figura 17)**
2. Saque el puente de desconexión del equipo del calentador.

Figura 17

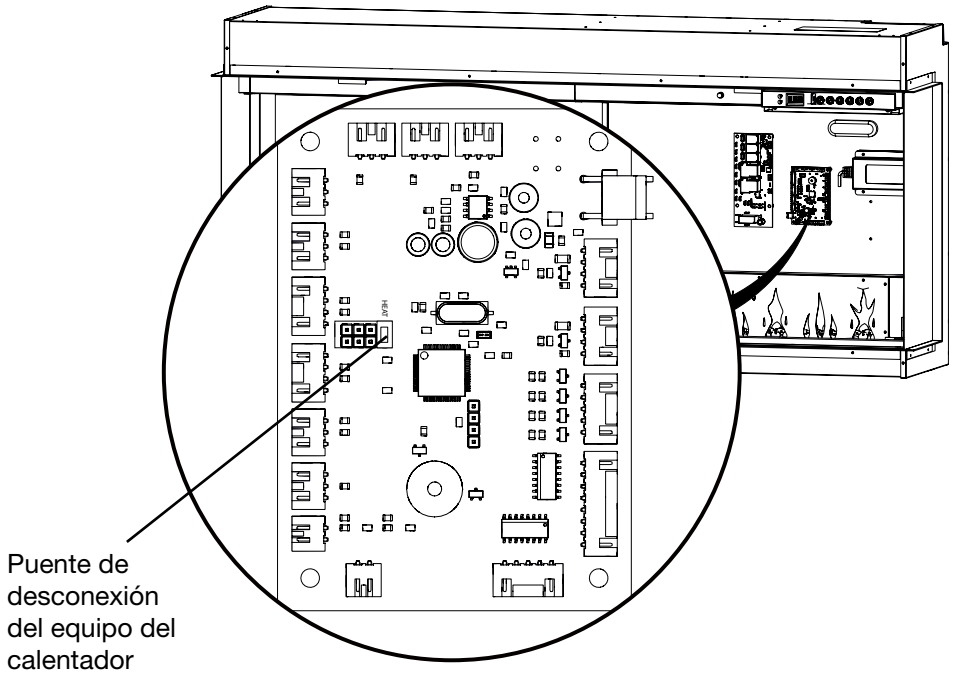

Instalación del cristal de espejo

1. Coloque la ventosa suministrada en el lado reflectante del cristal de espejo. Asegúrese de que la ventosa está bien sujeta al cristal.
2. Utilizando la ventosa como ayuda, levante el cristal de espejo y colóquelo en la ranura inferior en ángulo.
3. Incline el cristal de espejo en posición vertical. **(Figura 18)**
4. Alinee los orificios del interior de la unidad con los orificios del soporte e instale los soportes del cristal de espejo utilizando los tornillos negros suministrados. **(Figura 19)**

! **NOTA:** Utilice una linterna para localizar los orificios de los tornillos en la chimenea.

⚠ **PRECAUCIÓN:** Asegúrese de que el cristal de espejo no se caiga hacia delante mientras se instalan los soportes de montaje del cristal de espejo.

5. Retire la ventosa y limpie cualquier huella dactilar o resto de suciedad del cristal con un limpiacristales no abrasivo.

! **NOTA:** ¡No tire la ventosa! Guárdela en un lugar seguro, ya que puede necesitarla para el mantenimiento y el servicio de esta chimenea.

Figura 18

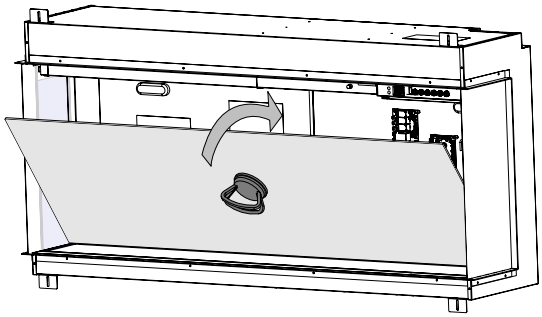

Figura 19

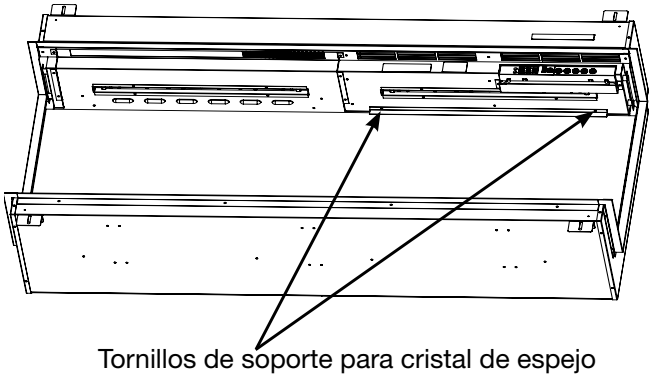

Tornillos de soporte para cristal de espejo

! **NOTA:** BXLF1500 y BXLF1800 disponen de dos soportes. Un soporte está en la parte superior interior derecha de la unidad y el otro en la izquierda.

Disposición de los materiales

Para obtener los mejores resultados al utilizar los soportes suministrados, dispóngalos como se indica a continuación:

! **NOTA:** Retire la película de plástico del lecho de material antes de añadir el material.

1. Mezcle los trozos de vidrio tallado.
2. Disperse uniformemente el material de vidrio para cubrir completamente el lecho de material.

! **NOTA:** Para conseguir un aspecto más realista, coloque el soporte de cristal negro y gris alrededor de la parte delantera y los laterales del lecho.

3. Coloque los troncos sobre el sustrato de vidrio.

Es posible utilizar adornos de medios personalizados para decorarla. Los materiales personalizados deben encajar fácilmente sin rayar el cristal ni inclinar el lecho de medios, y no deben estar compuestos de arena o líquido, que podrían interferir con la seguridad de la cámara de combustión.

Figura 20

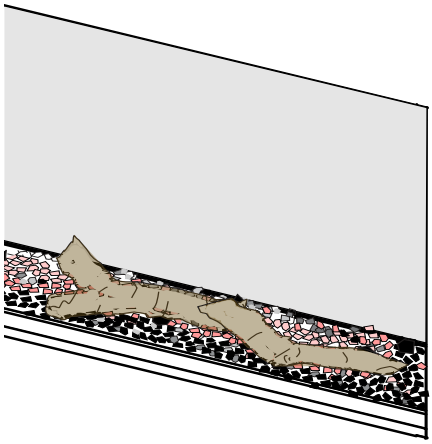

Instalación del cristal lateral

1. Asegúrese de que el lado mate del ribete negro superior esté orientado hacia el interior.
2. Inserte la parte superior del panel de cristal en la ranura superior.
3. Inclínelo con cuidado hacia el interior hasta que quede en posición vertical. Una vez colocado, caerá en la posición correcta. **(Figura 21)**
4. Repita en el otro lado para las instalaciones de compartimento.

Figura 21

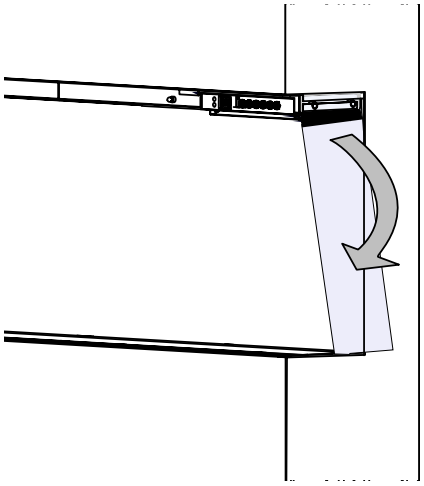

Instalación del cristal frontal

! **NOTA:** Espere a encender la unidad una vez instalado el cristal frontal. Si la alimentación ya está conectada antes de la instalación del cristal frontal, encienda y apague la alimentación para activar los controles táctiles ocultos.

1. Antes de empezar, asegúrese de que no haya restos ni huellas dactilares en el cristal ni en la cara interior del cristal frontal.
2. Coloque la ventosa suministrada en la parte exterior del cristal frontal. Asegúrese de que la ventosa está bien sujeta al cristal.
3. Utilizando la ventosa como ayuda, levante el cristal y colóquelo en la ranura inferior en ángulo.
4. Incline el cristal en posición vertical. **(Figura 22)**
5. Fíjelo con los soportes del cristal frontal y los tornillos negros suministrados. **(Figura 23)**

! **NOTA:** Hay un soporte de cristal frontal para la BXLF1200, y dos soportes de cristal frontal para las unidades BXLF1500, y BXLF1800.

⚠ **PRECAUCIÓN:** Asegúrese de que el cristal frontal no se caiga hacia delante mientras se instalan los soportes de montaje del cristal de espejo.

6. Retire la ventosa y limpie cualquier huella dactilar o resto de suciedad del cristal con un limpiacristales no abrasivo.

! **NOTA:** ¡No tire la ventosa! Guárdela en un lugar seguro, ya que puede necesitarla para el mantenimiento y el servicio de esta chimenea.

Figura 22

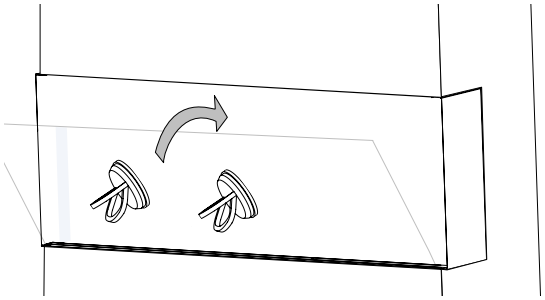

Figura 23

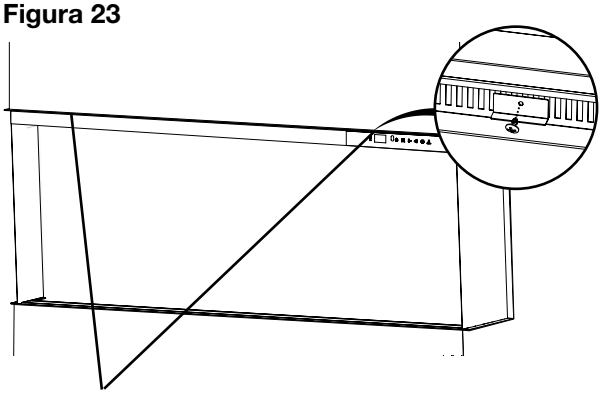

Soportes para cristales frontales

Funcionamiento general

⚠ PRECAUCIÓN**:** Esta cámara de combustión eléctrica debe instalarse correctamente antes de utilizarse.

Esta cámara de combustión funciona con la tecnología Comfort$aver™, que ajusta automáticamente la velocidad del ventilador y la potencia del calefactor para adaptarse de forma segura y precisa a las necesidades de la habitación en función de la configuración del termostato. La estufa funciona de tal manera que, una vez que la habitación alcanza el punto de consigna, el ventilador y el calefactor funcionan continuamente a un nivel bajo, para mantener la temperatura ambiente deseada. Si la temperatura de la habitación aumenta considerablemente, el calefactor se apagará y volverá a encenderse periódicamente para hacer circular el aire alrededor de la unidad, hasta que la temperatura de la habitación descienda y requiera que el calefactor vuelva a encenderse.

! **NOTA:** El elemento conserva el calor después de apagarse. Cuando se apaga la calefacción, hay un periodo de enfriamiento de dos minutos antes de que el ventilador se apague por completo.

! **NOTA:** Si se interrumpe el suministro eléctrico, la chimenea conservará los ajustes utilizados anteriormente.

Controles táctiles ocultos

Los controles táctiles ocultos se encuentran en la parte superior derecha de la chimenea. **(Figura 24)**

Funcionamiento por control remoto

La chimenea se suministra con un mando a distancia multifunción con infrarrojos. **(Figura 25)**

! **NOTE:** Para que funcione correctamente, el mando a distancia debe estar orientado hacia la parte frontal de la unidad.

Aplicación

La chimenea se puede controlar mediante la aplicación Flame Connect para dispositivos móviles. Para obtener información actualizada sobre la aplicación, visite **www.dimplex.com/fcapp**

Restablecimiento del interruptor de corte de temperatura

Si el calentador se sobrecalienta, la unidad se apagará se apagará mediante una desconexión manual de límite y no volverá a encenderse sin ser reiniciada. Se podrá restablecer al apagar la unidad en el panel de desconexión principal y esperar 30 minutos antes de volver a encenderla.

⚠ **PRECAUCIÓN:** Si necesita restablecer la chimenea constantemente, apague la unidad en el panel de desconexión principal y póngase en contacto con el servicio técnico.

Figura 24

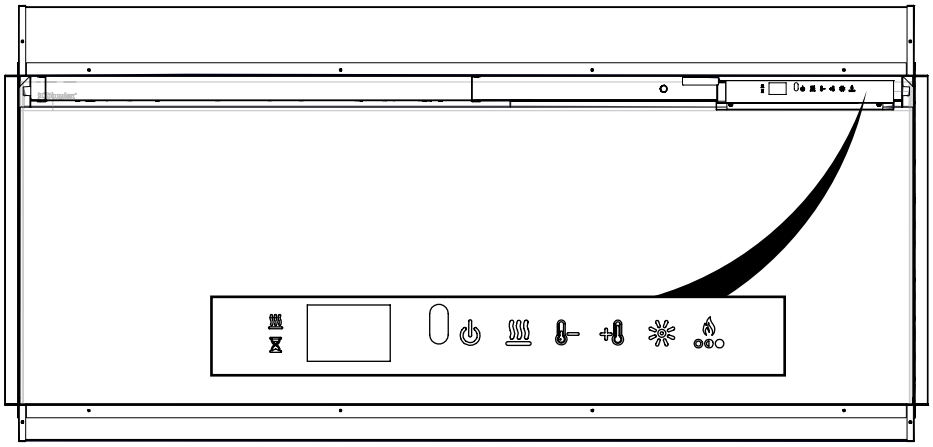

Figura 25

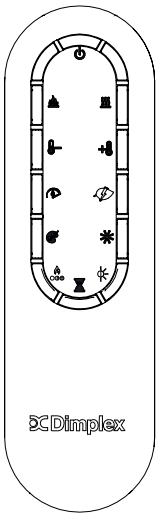

Funcionamiento

	Modo de espera	Pulse ⏻ para encender la unidad o para ponerla en modo de espera. Al volver a encenderse la unidad, esta conservará los ajustes utilizados anteriormente.
	Efecto de llama	Pulse para encender o apagar el efecto de llama, los medios y las luces superiores.
	Calefacción	Pulse para encender o apagar la calefacción. La chimenea emitirá un pitido y el icono permanecerá en la pantalla cuando se active. La chimenea puede funcionar solo en modo calefacción apagando los efectos de llama y color.
	Desactivar calefacción	Mantenga pulsadas y – al mismo tiempo durante tres segundos para desactivar o activar la función de calor. Esta acción debe realizar en los **controles táctiles ocultos**. Cuando la calefacción está desactivada y se pulsan las teclas , + o – aparecerá --- en la pantalla.
	Aumento de la temperatura	Pulse + para aumentar el ajuste de temperatura.
	Disminución de la temperatura	Pulse – para disminuir el ajuste de temperatura.
		La temperatura puede ajustarse de 7° C a 30° C (de 45° F a 86° F). Cuando se ajusta la temperatura, la temperatura ajustada parpadeará durante 2 segundos y, a continuación, se mostrará brevemente la temperatura ambiente de la habitación.
	Pantalla de unidades de temperatura (°C ↔ °F)	Mantenga pulsadas + y – al mismo tiempo durante tres segundos. Esta acción debe realizar en los **controles táctiles ocultos**.
	Velocidad de las llamas	Pulse repetidamente para alternar las cinco velocidades de llama que se indican a continuación:
	Modo calefacción	Pulse repetidamente para pasar por los cuatro modos de calefacción: **Normal:** El elemento se ajustará automáticamente para alcanzar y mantener la temperatura programada. **Aumento de calor:** El elemento funcionará a máxima potencia durante 20 minutos y luego volverá al modo de calentamiento normal.**Eco:** El elemento funcionará a potencia reducida para ahorrar energía. **Ventilador:** El elemento se apagará y solo funcionará el ventilador.
	Estados de ánimo	Pulse repetidamente para recorrer los ocho estados de ánimo diferentes, que son distintas combinaciones de iluminación superior y de la cama multimedia. 1 – Blanco 2 – Azul 3 – Violeta 4 – Rojo 5 – Verde 6 – Prisma – Los materiales y las luces superiores cambian de color. 7 – Caleidoscopio: – Los materiales y las luces del techo cambian de color a diferentes velocidades. 8 – Modo medianoche – Los materiales y las luces superiores se apagan Mantenga pulsado para encender o apagar las luces superiores.
	Personalizar el color	Pone los materiales y las luces superiores a un color personalizado. En los modos Prisma o Caleidoscopio (ver Estados de ánimo), pulse mientras se muestra el color deseado para congelar el ciclo en ese color. Pulse de nuevo para reanudar el ciclo de color.

	Brillo	Pulse ☼ repetidamente para pasar por los modos de brillo y parpadeo. Sólido H – Brillo alto Sólido L – Brillo bajo Ciclo H – Brillo alto con parpadeo de medios y luces superiores Ciclo L – Brillo bajo con parpadeo de medios y luces superiores
	Temas de la llama	Pulse repetidamente para alternar los siete temas de llama que se indican a continuación: 1 – Base con detalles en naranja y azul 2 – Base con detalles en naranja 3 – Base con detalles en azul 4 – Azul 5 – Naranja 6 – Base 7 – Naranja y azul
	Sensor de luz ambiental	Pulse para activar o desactivar el sensor de luz ambiental. El sensor de luz ambiental ajustará automáticamente el brillo de las luces de la chimenea en función de la luz ambiental de la habitación.
	Temporizador	Pulse ⌛ repetidamente hasta que aparezca el número de horas deseado del temporizador. Cuando esta función está activada, la chimenea se apaga al cabo de un tiempo determinado. El temporizador puede ajustarse desde 30 minutos (la pantalla mostrará .5) hasta 8 horas en intervalos de 30 minutos. Para desactivar el temporizador, pulse ⌛ repetidamente hasta que aparezca 0 en la pantalla. Mientras el temporizador está activo, pulse el botón del temporizador para ver el tiempo restante.
	Reinicio de fábrica	Mantenga pulsadas y al mismo tiempo durante tres segundos para restablecer todos los ajustes a los valores predeterminados de fábrica. Esta acción también desconectará la unidad de la red wifi si está conectada. Esta acción debe realizarse en los **controles táctiles ocultos**.

¡NOVEDAD! Aplicación Flame Connect

Descargue la **aplicación Flame Connect** en tu dispositivo móvil y crea una cuenta. Con la aplicación puedes añadir un nivel extra de personalización, como guardar ajustes de estado de ánimo personalizados.

- Conecte sus chimeneas eléctricas
- Añada tantas chimeneas como quiera a la aplicación Flame Connect.
- Personalice su producto
- Cambie los modos y ajustes de su chimenea para adaptarlos a su estado de ánimo.
- Asegure su aparato
- Asuma la titularidad de un producto para evitar accesos no autorizados.

Para obtener más información, visite www.dimplex.com/fcapp

GET IT ON Google Play

Download on the App Store

Cambio de la pila del mando a distancia

Figura 26

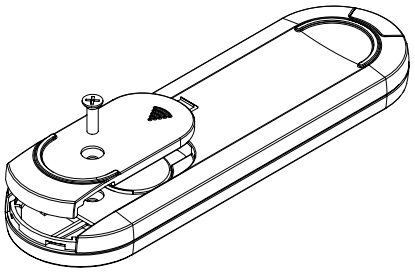

Cambio de pila:

1. Retire la tapa del compartimento de la pila del mando a distancia con un destornillador Philips.
2. Coloque correctamente una pila de 3 voltios (CR2032 [mayor duración] o CR2025) en el compartimento correspondiente, con el polo + hacia arriba.
3. Vuelva a atornillar la tapa del compartimento con el tornillo que desatornilló antes.

La pila debe reciclarse o desecharse correctamente. Consulte a las autoridades locales o al vendedor para obtener asesoramiento en materia de reciclaje en su zona.

ADVERTENCIA: Desconecte la corriente y deje enfriar la chimenea antes de realizar cualquier operación de mantenimiento o limpieza para reducir el riesgo de incendio, descarga eléctrica o daños personales.

Limpieza de cristales parcialmente reflectantes

El cristal parcialmente reflectante se limpia en la fábrica durante el proceso de ensamblaje. Durante el transporte, la instalación, la manipulación, etc., la pantalla de la llama puede acumular partículas de polvo, que pueden eliminarse limpiándolas ligeramente con un paño limpio y seco.

Para eliminar huellas u otras marcas, el cristal parcialmente reflectante puede limpiarse con un paño húmedo. El cristal parcialmente reflectante debe secarse completamente con un paño suave que no suelte pelusa para evitar las manchas de agua. Para evitar arañazos, no use limpiadores abrasivos.

Limpieza de la superficie de la chimenea

Utilice solo un paño húmedo para limpiar las superficies pintadas de la chimenea. No utilice limpiadores abrasivos.

La chimenea no debe utilizarse si presenta acumulación de polvo o suciedad encima o dentro de la unidad, ya que esto puede causar una acumulación de calor y daños eventuales. Por esta razón, la chimenea debe ser sometida a una inspección con regularidad, según las condiciones y cada año como mínimo.

Mantenimiento

Excepto para las tareas de instalación y limpieza descritas en este manual, cualquier otro servicio tendrá que hacer un representante de mantenimiento y servicio técnico autorizado.

Resolución de problemas

Para obtener más información sobre la resolución de problemas, consulte el Manual de mantenimiento.

Problema	Pantalla	Causa	Solución
La chimenea no se enciende con los mandos táctiles manuales	N/P	No entra corriente	Asegúrese de que la unidad recibe alimentación Compruebe el panel de desconexión principal Asegúrese de que el interruptor de pared está encendido (si procede)
La chimenea no se enciende con los mandos a distancia	N/P	La pila del mando a distancia están gastadas o mal instaladas	Sustituya la pila del mando a distancia Asegúrese de que la pila está instalada con el signo + hacia arriba.
La chimenea no se enciende	---	La calefacción está desactivada	Mantenga pulsadas ♨ y 🌡– al mismo tiempo durante tres segundos para desactivar o activar la función de calefacción.
	H--	La calefacción se ha desactivado permanentemente	Si se desea la instalación con calor, reinstale el puente en la placa principal si está disponible o compre una nueva placa principal.
La calefacción está puesta, pero no calienta	♨	Funcionamiento normal – Hay un retardo de 30 segundos antes de que arranque el calefactor.	No es necesario tomar medidas.
El disyuntor se dispara o el fusible se funde al encender la unidad.	N/P	Corriente nominal del circuito inadecuada	Enchufe la unidad a un circuito dedicado de 13 amperios como mínimo.
Se muestra un código de error	Err 1	La desconexión por temperatura está activada	Desenchufe el cable de alimentación y espere 5 minutos antes de volver a encender la unidad. Si el error persiste, consulte el Manual de servicio.
	Err 12	La temperatura ambiente supera los 45° C (113° F)	No es necesario tomar medidas.
	Err 13	La temperatura ambiente está por debajo de los 5° C (41° F)	No es necesario tomar medidas.
	Err 16	No se detecta NTC	Consulte el manual de servicio.
	Err 23	No se ha detectado la placa de relés	Consulte el manual de servicio.

RECICLAJE

Al final de su vida útil los productos eléctricos no deben desecharse con la basura doméstica. Por favor, recicle el producto en las instalaciones adecuadas. Consulte a las autoridades locales o al vendedor para obtener asesoramiento en materia de reciclaje en su zona.

© Glen Dimplex Flame Europe. Todos los derechos reservados. Queda prohibida la reproducción total o parcial del material contenido en esta publicación sin el permiso previo por escrito de Glen Dimplex Flame Europe.

IGNITE® BOLD

Modelli
BXLF1200
BXLF1500
BXLF1800

Guida all'installazione e all'uso

ES IT PT PL

INFORMAZIONI IMPORTANTI DI SICUREZZA
prima di installare o utilizzare questo caminetto elettrico, leggere questo manuale. Rispettare sempre le avvertenze e le istruzioni di sicurezza contenute nel presente manuale e riportate sull'apparecchio al fine di evitare lesioni personali o danni materiali.

Il prodotto è conforme a tutti gli standard di sicurezza, compatibilità elettromagnetica e ambientali richiesti. Questo prodotto è pienamente conforme alle direttive LVD, EMC, RoHs ed EcoDesign. UK CA CE

Dimplex®

INSTALLATORE: LASCIARE QUESTO MANUALE INSIEME AL PRODOTTO. CONSUMATORE: CONSERVARE IL PRESENTE MANUALE PER USI FUTURI.

7216850100R00 ISSUE 1

Indice

Benvenuti **3**

⚠ **ISTRUZIONI IMPORTANTI** **4**

Specifiche tecniche **6**

Tensione elettrica 6

Informazioni tecniche 6

Dimensioni del prodotto 6

Contenuto della confezione **7**

Installazione **9**

Posizionamento 9

Preparazione del caminetto per l'installazione 10

Istruzioni di installazione 11

Installazione elettrica 14

Disconnessione dell'hardware della funzione di riscaldamento 15

Installazione del vetro a specchio 16

Disposizione degli elementi decorativi 1 6

Installazione del vetro laterale 17

Installazione del vetro frontale 17

Funzionamento **18**

Funzionamento generale 18

Controlli touch nascosti 18

Funzionamento con telecomando 18

App 18

Ripristino del fusibile termico 18

Manutenzione **21**

Sostituzione della batteria del telecomando 21

Pulizia 21

Manutenzione 21

Risoluzione dei problemi **22**

NUMERO DEL MODELLO E NUMERO DI SERIE

Annotare i numeri di modello e di serie per necessità future.

Modello _____

Numero di serie _____

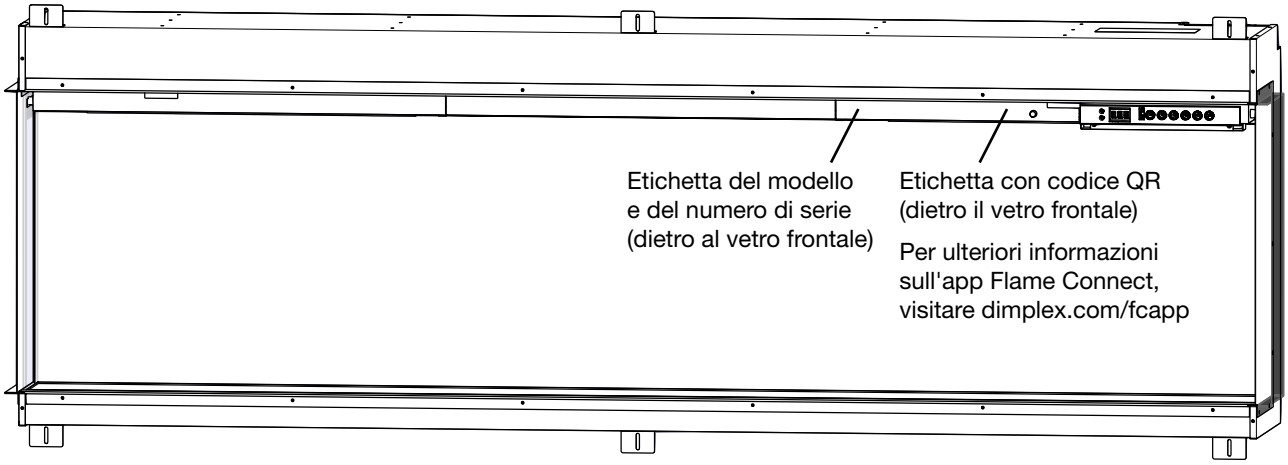

CONSERVARE LE PRESENTI ISTRUZIONI

⚠ ISTRUZIONI IMPORTANTI

ATTENZIONE: LA MANCATA OSSERVANZA DI QUESTE ISTRUZIONI PUÒ CAUSARE LESIONI E/O DANNI E PUÒ INVALIDARE LA GARANZIA

Avvertenze importanti di sicurezza

Durante l'uso di dispositivi elettrici, è necessario seguire sempre le precauzioni di sicurezza di base per ridurre il rischio di incendi, scosse elettriche e lesioni alle persone, tra cui le seguenti:

- Se il dispositivo è danneggiato, contattare il rivenditore prima dell'installazione e del funzionamento.
- Non utilizzare all'aperto.
- Non utilizzare nelle immediate vicinanze di vasche, docce o piscine.
- Non collocare il dispositivo immediatamente sotto una presa di corrente fissa o una scatola di connessione.

Avvertenza: questo dispositivo non deve essere utilizzato per scopi diversi da quelli normali e domestici nel Paese in cui è stato acquistato da un rivenditore commerciale autorizzato.

Non utilizzare il dispositivo se è caduto.

Non utilizzare se il dispositivo presenta segni visibili di danneggiamento.

Utilizzare il dispositivo su una superficie orizzontale stabile o fissarlo alla parete, a seconda dei casi.

I bambini di età inferiore a 3 anni devono essere tenuti lontani, a meno che non siano costantemente sorvegliati. I bambini di età compresa tra i 3 anni e gli 8 anni possono accendere / spegnere il dispositivo solo a condizione che sia stato collocato o installato nella posizione di funzionamento corretta prevista, che siano supervisionati o abbiano ricevuto istruzioni per farne un uso corretto e sicuro e che comprendano i rischi legati al dispositivo. I bambini di età compresa tra i 3 anni e gli 8 anni non devono collegare, regolare e pulire il dispositivo o eseguire la manutenzione eseguita da parte dell'utente.

ATTENZIONE: alcune parti del prodotto possono risultare molto calde e causare ustioni. Prestare particolare attenzione in presenza di bambini e soggetti vulnerabili.

Questo dispositivo può essere utilizzato da bambini di età pari o superiore a 8 anni e da persone con ridotte capacità fisiche, sensoriali o mentali o con mancanza di esperienza e conoscenze a riguardo, a condizione che siano supervisionati o abbiano ricevuto istruzioni per farne un uso corretto e sicuro e che comprendano i rischi legati al dispositivo. I bambini non devono giocare con il dispositivo. Eventuali bambini non supervisionati non possono effettuare la pulizia e la manutenzione dell'utente.

Avvertenza: non utilizzare questo dispositivo in stanze piccole se occupate da persone non in grado di uscire autonomamente dalla stanza, a meno che non siano supervisionate costantemente.

Avvertenza: per evitare il surriscaldamento, non coprire il dispositivo. Non collocare materiali o indumenti sul dispositivo o non ostacolare la circolazione dell'aria intorno a esso, ad esempio con tende o mobili, poiché ciò potrebbe causare un surriscaldamento e un rischio di incendio.

Il dispositivo presenta l'avviso: «Non coprire».

Avvertenza: al fine di ridurre il rischio di incendio, assicurarsi che tessuti, tende o qualsiasi altro materiale infiammabile a una distanza minima di 1 m dall'uscita dell'aria del prodotto.

Avvertenza: al fine di evitare un rischio dovuto al reset involontario del fusibile termico, questo dispositivo non deve essere alimentato tramite un dispositivo di commutazione esterno, come ad esempio un timer, o collegato a un circuito che viene regolarmente acceso e spento dall'utenza.

⚠ ISTRUZIONI IMPORTANTI

AVVERTENZA: TENERE LE PILE FUORI DALLA PORTATA DEI BAMBINI

- L'ingestione può causare gravi lesioni o portare alla morte in meno di 2 ore a causa delle ustioni chimiche e della potenziale perforazione dell'esofago.
- Nel caso in cui le pile siano state ingerite o inserite in qualsiasi parte del corpo o lo si sospetti, rivolgersi immediatamente a un medico.
- Controllare i dispositivi e assicurarsi che il vano batterie sia fissato correttamente, ad es. che le viti o altro fissaggio meccanico siano ben stretti / chiusi ermeticamente. Non utilizzare se il vano non è sicuro.
- Smaltire immediatamente e in modo sicuro le pile a bottone usate. Le batterie scariche possono essere comunque pericolose.

ATTENZIONE: è possibile che non si manifestino sintomi evidenti.

Purtroppo non è evidente quando una pila a bottone è bloccata nell'esofago del bambino (tubo digerente).

Non esistono sintomi specifici che possano essere ricondotti all'ingestione di pile. Il bambino potrebbe:

- tossire, avere conati o salivare eccessivamente;
- manifestare sintomi riconducibili a mal di stomaco o virus;
- vomitare;
- indicare la gola o lo stomaco;
- provare dolore nell'addome, petto o gola;
- essere stanco o letargico;
- essere più silenzioso o richiedere più attenzioni del solito, o, in genere, potrebbe non essere «il solito»;
- perdere l'appetito o avere l'appetito ridotto; e rifiutarsi o non essere in grado di mangiare alimenti solidi.

Questi sintomi possono variare o fluttuare insieme al dolore che aumenta e poi si attenua.

Un sintomo specifico dell'ingestione di pile a bottone è il vomito di sangue fresco (rosso vivo). Se il bambino manifesta questo sintomo, richiedere assistenza medica immediata.

- A causa dell'assenza di sintomi chiari, è importante prestare attenzione ai dispositivi contenenti pile a bottone e alle batterie in generale, anche se scariche o di riserva.

Requisiti elettrici

AVVERTENZA: la costruzione e il cablaggio devono essere conformi alle norme edilizie locali e ad altre disposizioni applicabili per ridurre il rischio di incendi, scosse elettriche e lesioni alle persone.

AVVERTENZA: al fine di ridurre il rischio di incendi, scosse elettriche o lesioni alle persone, rivolgersi sempre a un elettricista professionista.

NOTARE: è necessario un circuito dedicato adeguatamente fuso da 13 ampere, con tensione adeguata (230-240 V). Incorporare un interruttore di isolamento anche nei casi in cui la spina del prodotto sia inaccessibile dopo l'installazione.

Informazioni tecniche

Tensione: 230-240 V~50 Hz

Potenza termica		230 V		240 V	
Potenza termica nominale	P_{Nom}	1,8	–	1,9	kW
Minima potenza termica	P_{min}	0,9	–	0,9	kW
Massima potenza termica continua	$P_{max, c}$	1,8	–	1,9	kW
Consumo ausiliario di energia elettrica					
In modalità stand-by	el_{SB}	0,5	–	0,5	W

con controllo elettronico della temperatura ambiente.

Dimensioni del prodotto

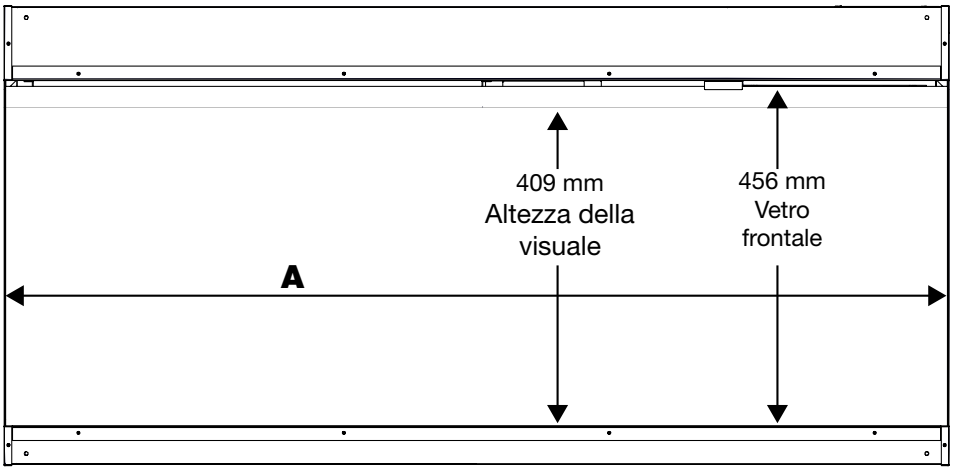

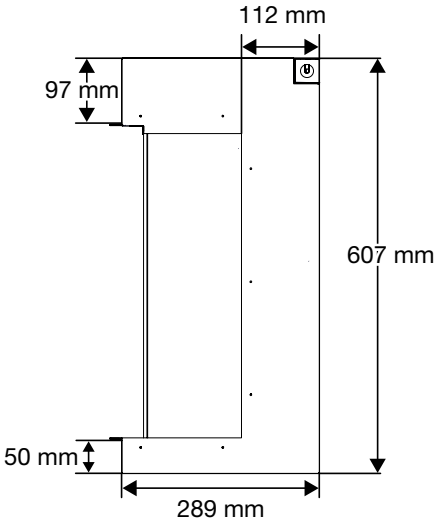

Modello	A
BXLF1200	1246 mm
BXLF1500	1565 mm
BXLF1800	1883 mm

Contenuto della confezione

Immagine	Descrizione	Quantità		
		BXLF1200	BXLF1500	BXLF1800
	Caminetto	1	1	1
	Vetro frontale	1	1	1
	Vetro a specchio	1	1	1
	Vetro laterale	2	2	2
	Rivestimento laterale chiuso	2	2	2
	Staffe per vetro a specchio (la lunghezza può variare)	1	2	2
	Set del cavo per il Regno Unito	1	1	1
	Set del cavo per l'UE	1	1	1
	Tronchi	7	9	11
	Elementi decorativi in vetro burattato	4 kg	5 kg	6 kg

Contenuto della confezione

Immagine	Descrizione	BXLF1200	BXLF1500	BXLF1800
	Telecomando	1	1	1
	Guida all'uso e all'installazione	1	1	1
Non gettare la ventosa dopo l'installazione. Conservare la ventosa in un luogo sicuro, poiché sarà utile per la manutenzione e l'assistenza dell'unità.	Ventosa	1	1	1
Kit di installazione				
	Staffe di montaggio	4	4	6
	Staffe del vetro frontale	1	2	2
	Viti da legno da 25,4 mm	4	4	6
	Viti nere	11	14	16
	Livella a bolla	1	1	1
	Kit di collegamento (2 staffe, 1 staffa a clip e 4 viti)	1	1	1

Posizionamento

! **NOTARE:** si consiglia di montare la parte inferiore dell'unità a un'altezza compresa tra 13 cm e 1 m da terra per mantenere un angolo di visione ottimale della fiamma.

⚠ **AVVERTENZA:** la parte superiore del caminetto deve essere installata a una distanza minima di 61 cm dal soffitto. Il caminetto deve essere installato a un'altezza minima di 13 cm dal suolo.

Wi-Fi

Per le installazioni in cui si desidera utilizzare l'applicazione Flame Connect, assicurarsi che il caminetto si trovi nel raggio della rete Wi-Fi.

Raccomandazioni per l'installazione di oggetti sporgenti

Per gli oggetti appesi sensibili alla temperatura, come un televisore, una cornice del caminetto o un'opera d'arte, seguire sempre le raccomandazioni fornite dal produttore per l'installazione sopra un dispositivo che produce calore.

! **NOTARE:** utilizzando la modalità di riscaldamento normale, le superfici che si trovano a 7" (177,8 mm) sopra il caminetto non supereranno i 40° C, a condizione che siano seguite le procedure di installazione e che l'ingresso e l'uscita del dispositivo non siano ostruiti.

Preparazione del caminetto per l'installazione

! **NOTARE:** per l'installazione di più unità, fare riferimento alle istruzioni fornite con il kit di collegamento.

1. Rimuovere le staffe di supporto dell'imballaggio rimuovendo le viti su ciascuna staffa. **(Immagine 1)** Queste staffe e viti possono essere scartate.
2. Installare l'opzione di rivestimento laterale desiderata su ciascun lato del caminetto. Installare il pannello laterale utilizzando 7 viti nere.
   - Per i lati aperti, selezionare il rivestimento laterale aperto. Il rivestimento laterale aperto è preinstallato sul caminetto. **(Immagine 2)**
   - Per i lati chiusi, installare il rivestimento laterale chiuso. **(Immagine 3)** In questa configurazione non installare i pannelli laterali in vetro.
   - Per le installazioni di più unità, rimuovere i pannelli laterali sui lati adiacenti rimuovendo le 9 viti. **(Immagine 4)** Non installare alcun rivestimento o vetro laterale sui lati adiacenti.

Immagine 1

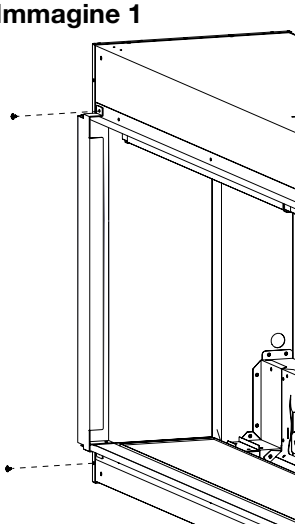

3. Installare il cavo di alimentazione seguendo le istruzioni riportate nella sezione *Installazione elettrica* (pag. 14).
4. Se si desidera l'installazione con la disattivazione permanente della funzione di riscaldamento, seguire le istruzioni per disattivarla nella sezione *Disattivazione permanente del calore* (p. 15).
5. Posizionare con cura il caminetto sul retro e installare le staffe di montaggio sulla parte superiore e inferiore del prodotto con le viti nere in dotazione. **(Immagine 5)**

! **NOTARE:** sono disponibili 4 staffe di montaggio per le unità BXLF1200 e BXLF1500 **(Immagine 6)** e 6 staffe di montaggio per le unità BXLF1800. **(Immagine 7)**

! **NOTARE:** le staffe per il montaggio sono dotate di fessure per consentire piccole regolazioni per l'adattamento all'intelaiatura. Assicurarsi che tutte le staffe siano allineate.

Immagine 2

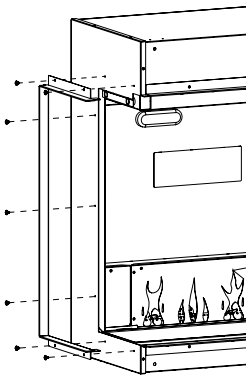

Immagine 3

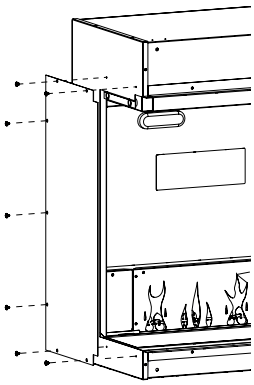

Immagine 4

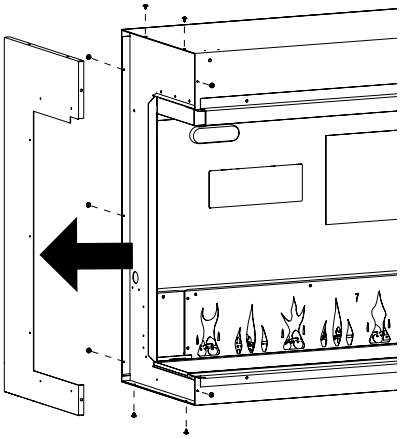

Immagine 5

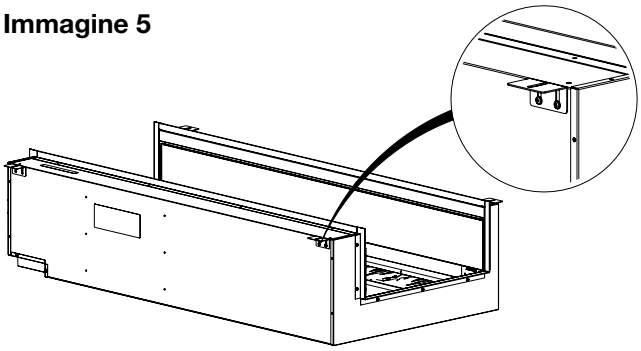

Immagine 6

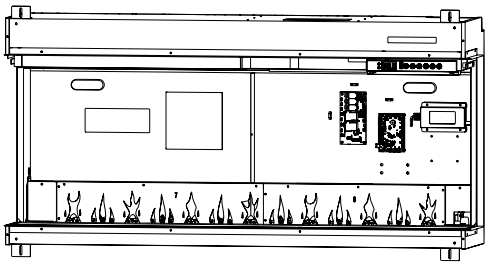

Immagine 7

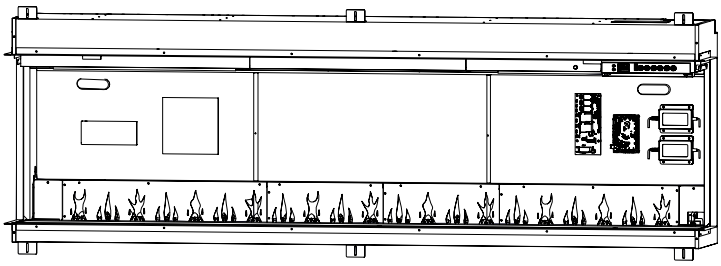

Istruzioni di installazione

! **NOTARE:** sono necessarie due persone per l'installazione.

1. Preparare l'intelaiatura su una parete, seguendo le dimensioni riportate nella tabella seguente. Le dimensioni sono le stesse per le installazioni frontali, ad angolo e a bovindo.

! **NOTARE:** le dimensioni dell'intelaiatura si basano sull'installazione su pareti a secco da 13 mm.

Dimensioni dell'intelaiatura

Modello	Larghezza	Altezza	Profondità (minimo)
	A	**B**	**C**
BXLF1200	1257 mm	616 mm	295 mm
BXLF1500	1581 mm		
BXLF1800	1895 mm		
Lunghezza personalizzata per il collegamento	Aggiungere le larghezze delle unità utilizzate		

Immagine 8
Installazione a bovindo

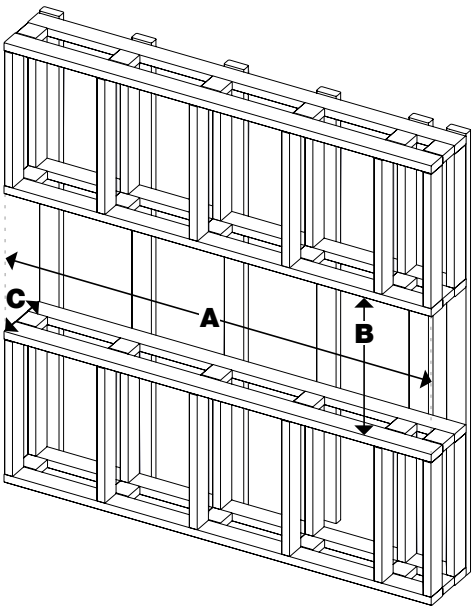

⚠ **ATTENZIONE:** questo caminetto **NON** è portante. Assicurarsi che l'apertura per il caminetto sia incorniciata in modo tale che il peso dei materiali di costruzione non crei una pressione sulla parte superiore del caminetto.

! **NOTARE:** il cavo di alimentazione si trova nell'angolo superiore destro del caminetto. Pianificare la struttura dell'intelaiatura per consentire il passaggio del cavo di alimentazione fino a questo punto.

Immagine 9
Installazione ad angolo destro/sinistro

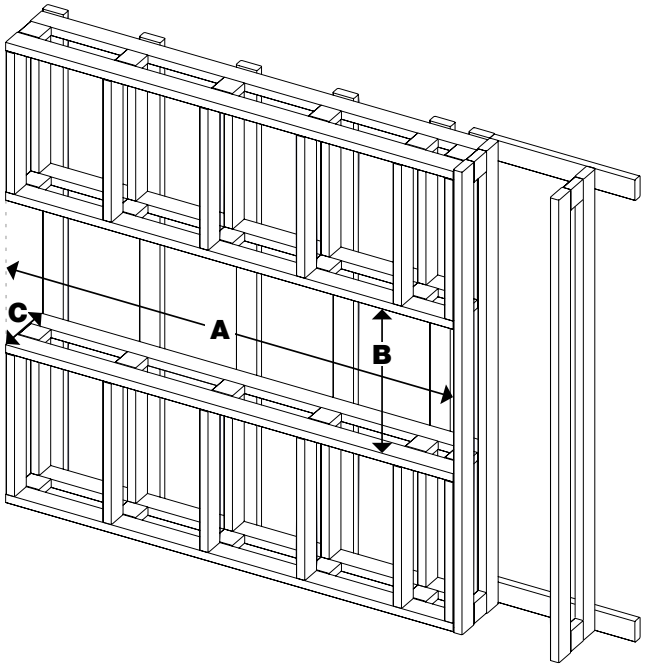

Immagine 10
Installazione frontale

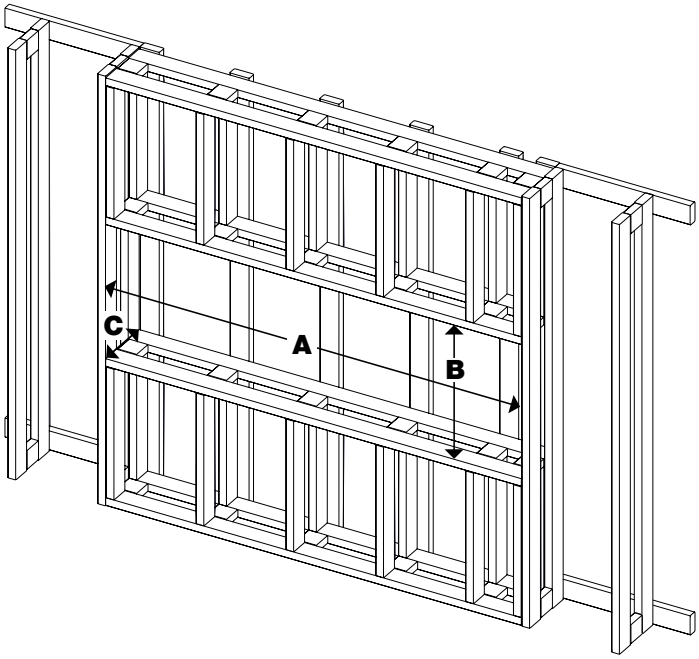

1. Sollevare il caminetto nell'apertura dell'intelaiatura utilizzando le maniglie sul retro del caminetto.

! **NOTARE:** prima dell'installazione, accertarsi che siano state completate le istruzioni *Preparazione del caminetto per l'installazione* (pag. 10).

2. Collegare il cavo di alimentazione proveniente dal caminetto.
3. Posizionare il caminetto in piano. Nel kit di installazione è inclusa in dotazione una livella a bolla.
4. Per le installazioni di più unità, installare le staffe di giunzione tra caminetti adiacenti. **(Immagine 11)**
5. Fissare le staffe di montaggio all'intelaiatura in alto e in basso utilizzando le viti per legno fornite. **(Immagine 12)** Le staffe di montaggio impediranno al caminetto di spostarsi all'interno del telaio.
6. Installare il materiale di finitura fino al rivestimento. **(Immagini 13 e 14)**

⚠ **ATTENZIONE:** non forare l'alloggiamento del caminetto.

7. Concludere l'installazione utilizzando i materiali di finitura desiderati.
8. Completare l'installazione seguendo le istruzioni riportate nelle sezioni seguenti: *Installazione del vetro a specchio* (pag. 16), *Disposizione degli elementi decorativi* (pag. 16), *Installazione del vetro* frontale (pag. 17) e *Installazione del vetro* laterale (pag. 18).

Immagine 11

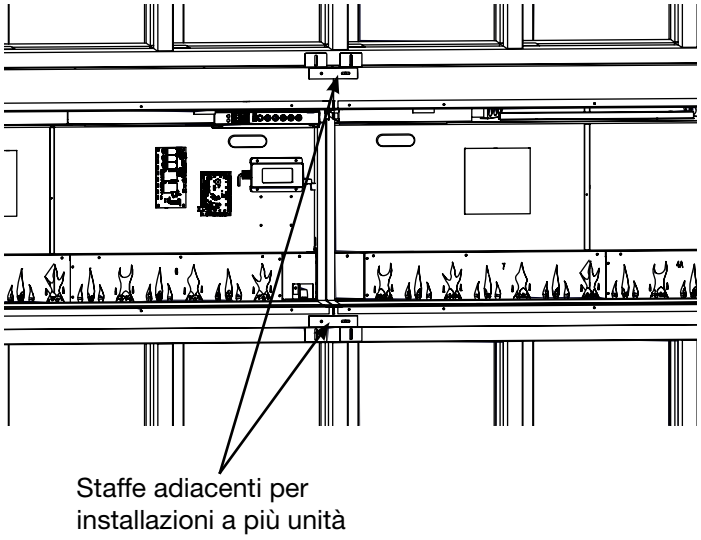

Immagine 12

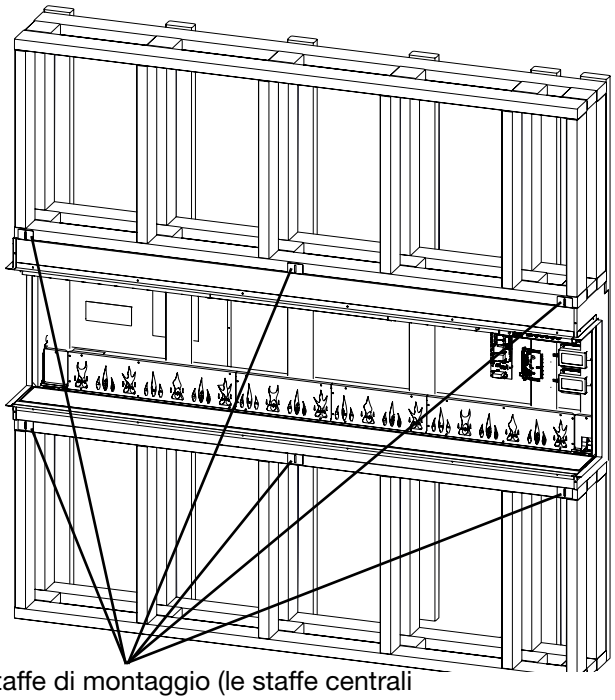

Immagine 13

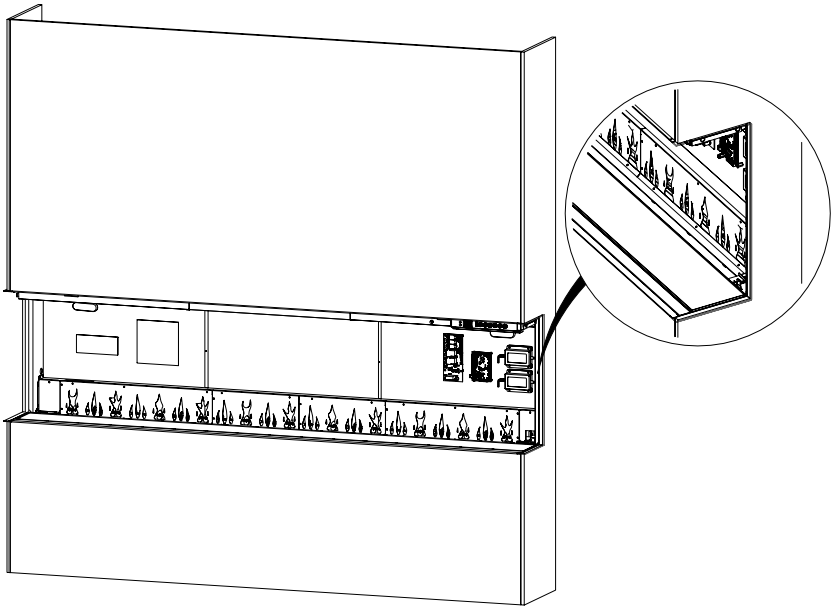

Immagine 14

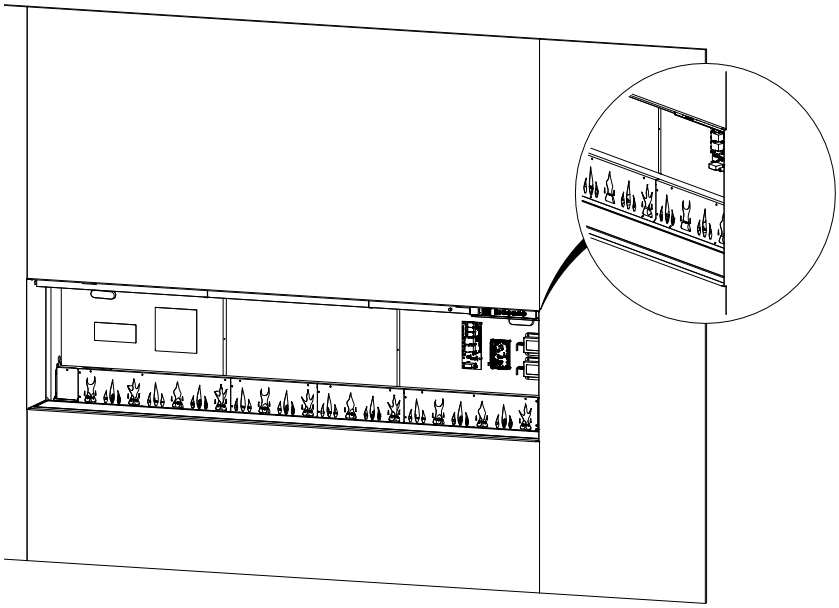

Installazione elettrica

AVVERTENZA:

L'installazione del caminetto elettrico deve essere conforme ai codici elettrici locali e/o nazionali e ai requisiti applicabili.

Utilizzare il cavo appropriato per soddisfare i codici elettrici locali e nazionali per il consumo di energia nominale.

ATTENZIONE: è necessario un circuito dedicato adeguatamente fuso da 13 ampere, con tensione adeguata (230-240 V). Incorporare un interruttore di isolamento anche nei casi in cui la spina del prodotto sia inaccessibile dopo l'installazione.

Installazione del cavo di alimentazione

1. Selezionare il set di cavi adatto (opzione UE o UK). **(Immagine 15)**
2. Installare il cavo di alimentazione collegandolo alla presa del caminetto.**(Immagine 16)**

AVVERTENZA: questo dispositivo non è destinato all'uso con una prolunga. Collegare il cavo direttamente a un'adeguata presa con messa a terra.

Immagine 15

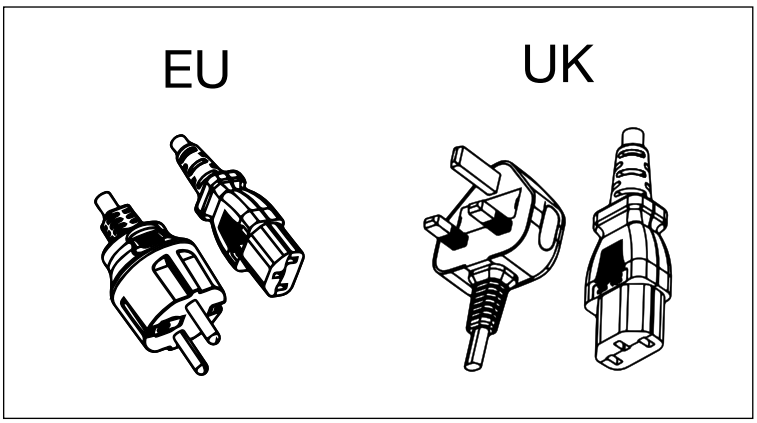

Immagine 16

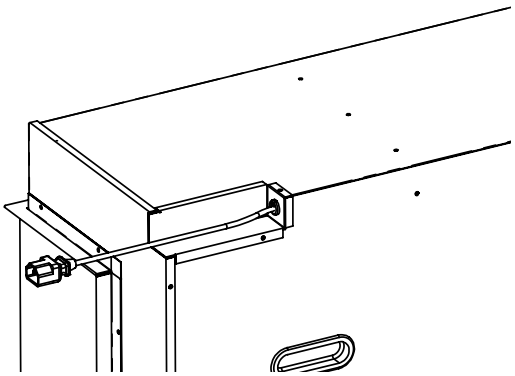

Disconnessione della funzione di riscaldamento

La funzione di riscaldamento del caminetto può essere disattivata in modo permanente rimuovendo il ponticello elettronico sulla scheda elettronica di controllo.

! **NOTARE:** la disconnessione della funzione di riscaldamento disattiva in modo permanente il riscaldamento e la ventola. Seguire queste istruzioni solo quando è richiesta un'installazione senza riscaldamento. La disattivazione temporanea della funzione di riscaldamento può essere ottenuta tramite i comandi touch nascosti. Per le istruzioni, vedere «Disabilitare la funzione calore» nella sezione *Funzionamento* (pagina 19).

Per disattivare la funzione di riscaldamento e il ventilatore in modo permanente:

1. Individuare la scheda di controllo. La posizione del ponticello di disconnessione della funzione di riscaldamento è contrassegnata dalla scritta «HEAT» (calore). **(Immagine 17)**
2. Estrarre il ponticello di disconnessione della funzione di riscaldamento.

Immagine 17

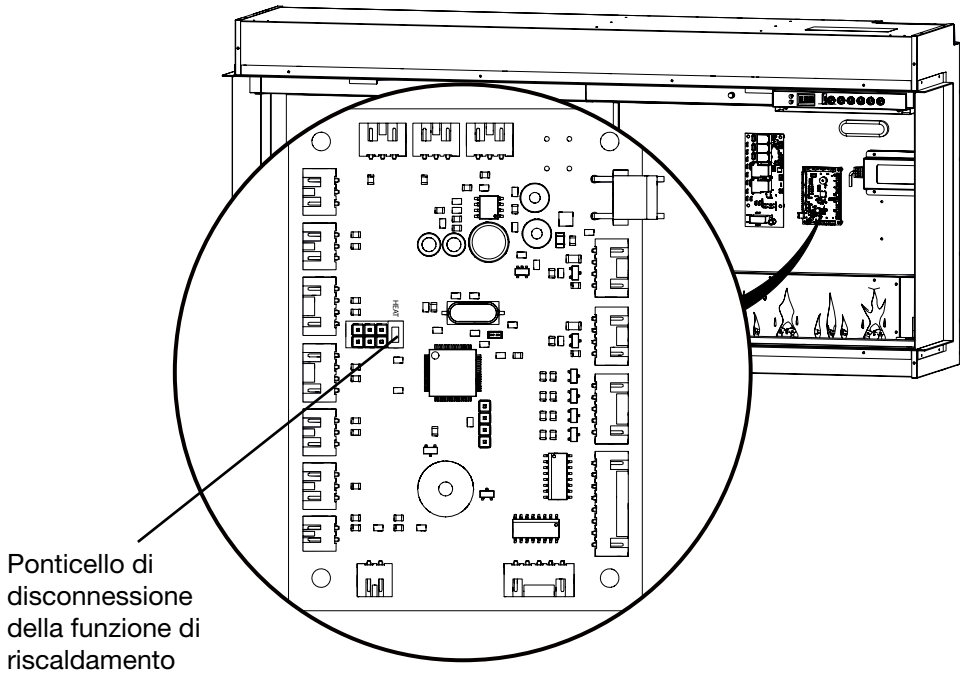

Installazione del vetro a specchio

1. Fissare la ventosa in dotazione al lato riflettente del vetro a specchio. Assicurarsi che la ventosa sia ben fissata.
2. Con l'aiuto della ventosa, sollevare il vetro a specchio e posizionarlo nella fessura inferiore inclinandolo.
3. Inclinare il vetro a specchio fino a raggiungere la posizione verticale. **(Immagine 18)**
4. Allineare i fori all'interno dell'unità con i fori sulla staffa e installare le staffe del vetro a specchio utilizzando le viti nere in dotazione. **(Immagine 19)**

! **NOTARE:** utilizzare una torcia elettrica per individuare i fori delle viti nel caminetto.

⚠ **ATTENZIONE:** assicurarsi che il vetro a specchio non cada in avanti durante l'installazione delle staffe di montaggio del vetro a specchio.

5. Rimuovere la ventosa e pulire il vetro da eventuali impronte digitali o residui con un detergente per vetri non abrasivo.

! **NOTARE:** non gettare la ventosa! Conservarla in un luogo sicuro, poiché potrebbe essere necessaria per la manutenzione e l'assistenza del caminetto.

Immagine 18

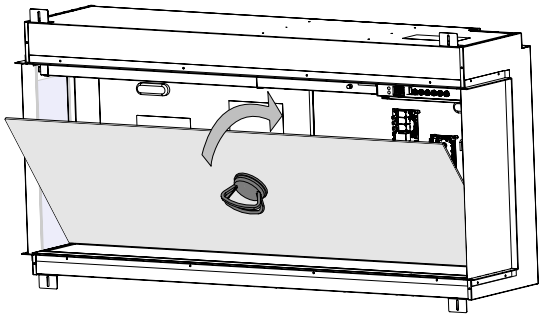

Immagine 19

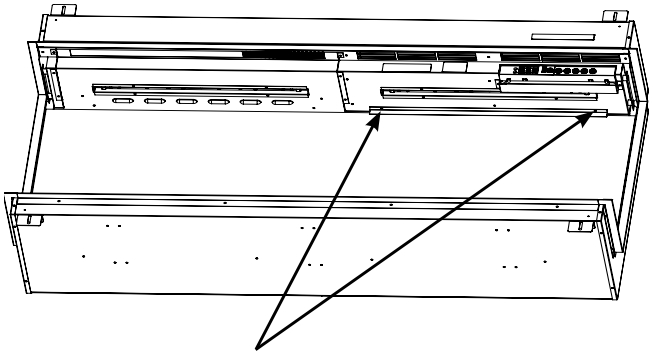

Viti per le staffe per vetro a specchio

! **NOTARE:** BXLF1500 e BXLF1800 hanno due staffe. Una staffa è posizionata sul lato interno superiore destro dell'unità e l'altra su quello sinistro.

Disposizione degli elementi decorativi

Per risultati ottimali con gli elementi in dotazione, procedere come indicato di seguito:

! **NOTARE:** rimuovere la pellicola di plastica dalla base del focolare prima di aggiungere gli elementi decorativi.

1. Mescolare gli elementi in vetro burattato.
2. Distribuirli in modo uniforme per coprire interamente la base del focolare.

! **NOTARE:** per ottenere un aspetto più realistico, disporre gli elementi in vetro burattato nero e grigio nella parte anteriore e ai lati della base del focolare.

3. Posizionare i tronchi sopra gli elementi decorativi in vetro burattato.

È possibile utilizzare degli elementi decorativi personalizzati per decorare il caminetto. Gli elementi personalizzati devono adattarsi facilmente senza graffiare il vetro o incurvare la base del focolare e non devono essere composti da sabbia o liquidi, che potrebbero interferire con la sicurezza del caminetto.

Immagine 20

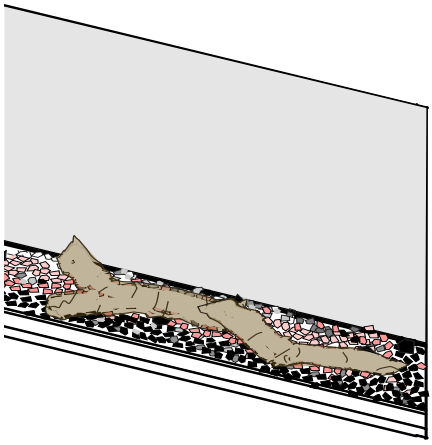

Installazione del vetro laterale

1. Assicurarsi che il lato opaco del rivestimento nero superiore sia orientato verso l'interno.
2. Inserire la parte superiore del pannello di vetro nella fessura superiore.
3. Inclinare con cautela il vetro verso l'interno fino a portarlo in posizione verticale. Una volta posizionato, si assesterà nella posizione corretta. **(Immagine 21)**
4. Ripetere l'operazione sull'altro lato per l'installazione a bovindo.

Immagine 21

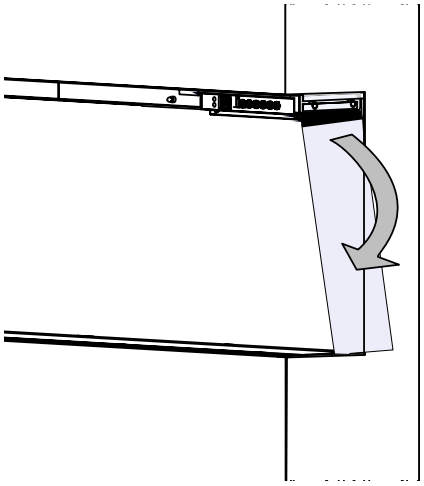

Installazione del vetro frontale

! **NOTARE:** attendere prima dell'accensione dell'unità dopo l'installazione del vetro frontale. Se l'alimentazione è già collegata prima dell'installazione del vetro frontale, accendere e spegnere l'unità per attivare i comandi touch nascosti.

1. Prima di iniziare, accertarsi che non vi siano residui o impronte digitali sul vetro a specchio, sui lati interni del vetro laterale o sul lato interno del vetro frontale.
2. Collegare la ventosa in dotazione al lato esterno del vetro frontale. Assicurarsi che la ventosa sia ben fissata.
3. Con l'aiuto della ventosa, sollevare il vetro e posizionarlo nella fessura inferiore inclinandolo.
4. Inclinare il vetro fino a raggiungere la posizione verticale. **(Immagine 22)**
5. Fissare con le staffe per il vetro anteriore e le viti nere in dotazione. **(Immagine 23)**

! **NOTARE:** è presente una staffa per il vetro frontale per l'unità BXLF1200 e due staffe per le unità BXLF1500 e BXLF1800.

⚠ **ATTENZIONE:** assicurarsi che il vetro frontale non cada in avanti durante l'installazione delle staffe di montaggio del vetro.

6. Rimuovere la ventosa e pulire il vetro da eventuali impronte digitali o residui con un detergente per vetri non abrasivo.

! **NOTARE:** non gettare la ventosa! Conservarla in un luogo sicuro, poiché potrebbe essere necessaria per la manutenzione e l'assistenza del caminetto.

Immagine 22

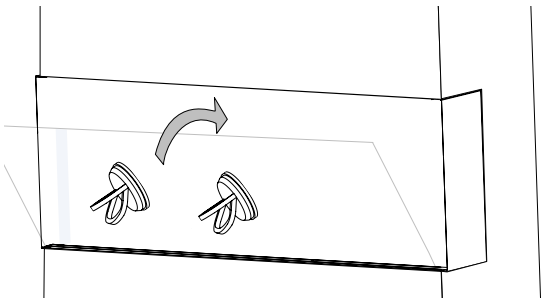

Immagine 23

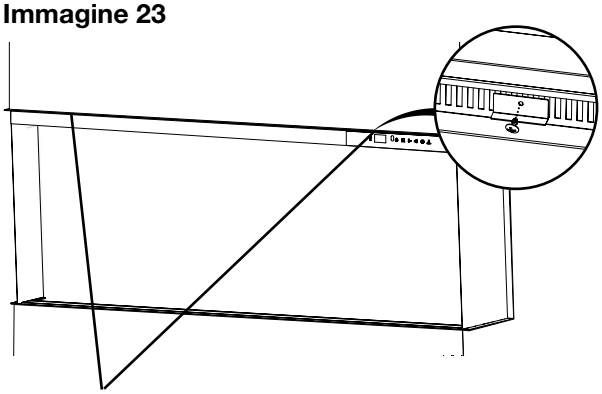

Staffe del vetro frontale

Funzionamento generale

⚠ **AVVERTENZA:** questo caminetto elettrico deve essere installato correttamente prima di essere utilizzato.

Questo caminetto sfrutta la tecnologia Comfort$aver™, che regola automaticamente la velocità del ventilatore e la potenza della funzione di riscaldamento, per soddisfare in modo sicuro e preciso i requisiti della stanza in base all'impostazione del termostato. La funzione di riscaldamento funziona in modo tale che, una volta che l'ambiente raggiunge la temperatura stabilita, la ventola e il riscaldamento funzionano in modo continuo a un livello basso, per mantenere la temperatura ambiente desiderata. Se la temperatura dell'ambiente aumenta in modo significativo, il riscaldamento si spegne e si riaccende periodicamente per far circolare l'aria intorno all'unità, fino a quando la temperatura dell'ambiente si abbassa e diventa necessario che la funzione di riscaldamento si accenda nuovamente.

! **NOTARE:** l'elemento conserva il calore dopo lo spegnimento. Quando il dispositivo di riscaldamento viene spento, è previsto un periodo di raffreddamento di due minuti prima che la ventola si spenga del tutto.

! **NOTARE:** dopo l'eventuale interruzione dell'alimentazione, il caminetto conserva le impostazioni utilizzate in precedenza.

Controlli touch nascosti

I comandi touch nascosti si trovano in alto a destra del caminetto. **(Immagine 24)**

Funzionamento con telecomando

Il caminetto è fornito con un telecomando IR multifunzione. **(Immagine 25)**

! **NOTARE:** per un funzionamento corretto, il telecomando deve essere rivolto verso la parte anteriore dell'unità.

App

Il caminetto può essere controllato tramite l'applicazione Flame Connect per dispositivi mobili. Per informazioni aggiornate sull'applicazione, visitare il sito **www.dimplex.com/fcapp**

Ripristino del fusibile termico

In caso di surriscaldamento, un fusibile termico manuale spegnerà il dispositivo, che non potrà essere riacceso senza prima essere ripristinato. Il reset può essere effettuato spegnendo l'unità dal pannello di disconnessione principale e attendendo 30 minuti prima di riaccenderla.

⚠ **ATTENZIONE:** se è necessario ripristinare continuamente il dispositivo, spegnere l'unità dall'interruttore di alimentazione principale e contattare l'assistenza tecnica.

Immagine 24

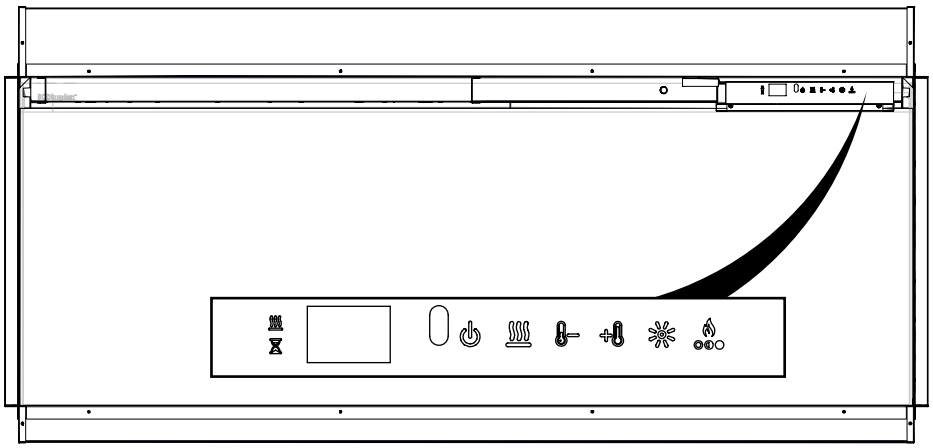

Immagine 25

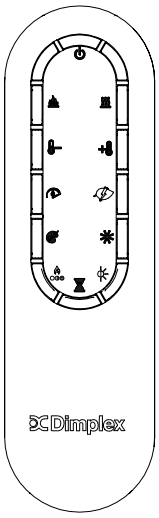

Funzionamento

	Stand-by	Premere ⏻ per accendere il dispositivo o per metterlo in modalità stand-by. Alla riaccensione, l'unità manterrà le impostazioni utilizzate in precedenza.
	Effetto fiamma	Premere per accendere o spegnere l'effetto fiamma, gli elementi decorativi e le luci superiori.
	Calore	Premere per accendere o spegnere il riscaldamento. Il caminetto emette un segnale acustico e l'icona rimane sul display quando è attivato. Il caminetto può funzionare in modalità solo calore, disattivando la fiamma e gli effetti cromatici.
	Disabilitazione del calore	Contemporaneamente premere e tenere premuti e – per tre secondi per disattivare o attivare la funzione calore. Questa azione deve essere eseguita sui **comandi touch nascosti**. Quando la funzione calore è disattivata e si premono i tasti , +, o – sul display appare ---.
	Aumentare la temperatura	Premere + per aumentare l'impostazione della temperatura.
	Ridurre la temperatura	Premere – per ridurre l'impostazione della temperatura.
		La temperatura può essere impostata da 7° C a 30° C (da 45° F a 86° F). Quando si regola la temperatura, la temperatura impostata lampeggia per 2 secondi, successivamente viene visualizzata brevemente la temperatura ambiente.
	Display della temperatura (°C ↔ °F)	Contemporaneamente premere e tenere premuti + e – per tre secondi. Questa azione deve essere eseguita sui **comandi touch nascosti**.
	Velocità della fiamma	Premere ripetutamente per scorrere le cinque velocità della fiamma.
	Modalità di riscaldamento	Premere ripetutamente per scorrere le quattro diverse modalità di riscaldamento: **Normale**: l'elemento si regola automaticamente per raggiungere e mantenere la temperatura impostata. **Aumento di calore**: l'elemento funziona alla massima potenza per 20 minuti, quindi torna alla normale modalità di riscaldamento. **Eco**: l'elemento funziona a potenza ridotta per risparmiare energia. **Ventola**: l'elemento si spegne e funziona solo la ventola.
	Atmosfere	Premere ripetutamente per far scorrere le otto diverse atmosfere, che sono diverse combinazioni di illuminazione superiore e base del focolare. 1 – Bianco 2 – Blu 3 – Viola 4 – Rosso 5 – Verde 6 – Prisma: l'illuminazione superiore e la base del focolare si illuminano alternando i diversi colori 7 – Caleidoscopio: l'illuminazione superiore e la base del focolare passano da un colore all'altro a ritmi diversi 8 – Modalità mezzanotte: l'illuminazione superiore e la base del focolare sono spenti Premere e tenere premuto per accendere o spegnere l'illuminazione superiore.
	Colore personalizzato	Fissare l'illuminazione superiore e la base del focolare su un colore personalizzato. In modalità Prisma o Caleidoscopio (vedere Atmosfere), premere mentre è visualizzato il colore desiderato per fissare il ciclo su quel colore. Premere di nuovo per riprendere il ciclo del colore.

	Luminosità	Premere ripetutamente per far scorrere le modalità di luminosità e tremolio. Solid H – Luminosità elevata fissa Solid L – Luminosità ridotta fissa Cycle H – Luminosità elevata con tremolio dell'illuminazione superiore e della base del focolare Cycle L – Luminosità ridotta con tremolio dell'illuminazione superiore e della base del focolare
	Tema della fiamma	Premere ripetutamente per far scorrere i sette diversi temi della fiamma: 1 – Base con dettagli arancioni e blu 2 – Base con dettagli arancioni 3 – Base con dettagli blu 4 – Blu 5 – Arancione 6 – Base 7 – Arancione e blu
	Sensore di luce ambientale	Premere per attivare o disattivare il sensore di luce ambientale. Il sensore di luce ambientale regola automaticamente la luminosità delle luci del caminetto in base alla luce della stanza.
	Timer	Premere ripetutamente fino a visualizzare il numero di ore desiderato per il timer. Quando la funzione è attiva, il caminetto si spegne dopo un determinato periodo di tempo. Il timer può essere impostato da 30 minuti (il display mostra il numero .5) fino a 8 ore con intervalli di 30 minuti.Per spegnere il timer, premere ripetutamente fino a quando sul display appare 0. Mentre il timer è attivo, premere il pulsante del timer per visualizzare il tempo rimanente.
	Ripristino ai dati di fabbrica	Contemporaneamente premere e tenere premuti e per tre secondi per ripristinare tutte le impostazioni di fabbrica. Questa azione disconnetterà anche l'unità dalla rete Wi-Fi, se connessa. Questa azione deve essere eseguita sui **comandi touch nascosti**.

NOVITÀ! App Flame Connect

Scaricare l'**app Flame Connect** sul proprio dispositivo mobile e creare un account. Con l'app è possibile personalizzare ulteriormente il dispositivo, ad esempio con la memorizzazione di impostazioni personalizzate.

- Collegare i caminetti elettrici
- Aggiungi tutti i caminetti che desideri all'app Flame Connect.
- Personalizzate il tuo prodotto
- Modifica le modalità e le impostazioni del tuo caminetto in base al tuo umore.
- Proteggi il tuo dispositivo
- Assicurati il comando del tuo prodotto per evitare accessi non autorizzati.

Per ulteriori informazioni, visitare www.dimplex.com/fcapp

GET IT ON Google Play

Download on the App Store

Sostituzione della batteria del telecomando

Per sostituire la batteria:

1. Rimuovere il coperchio del telecomando con un cacciavite a stella.
2. Installare correttamente una batteria da 3 Volt (CR2032 [durata maggiore] o CR2025) nel portabatterie con il lato + rivolto verso l'alto.
3. Richiudere il coperchio del vano batterie con la vite precedentemente rimossa.

La batteria deve essere riciclata o smaltita correttamente. Per informazioni sul riciclaggio nella propria zona, rivolgersi alle autorità locali o al rivenditore.

Immagine 26

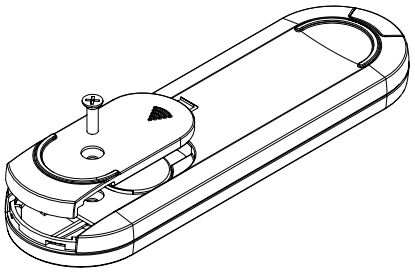

AVVERTENZA: prima di effettuare qualsiasi intervento di manutenzione o pulizia, scollegare l'alimentazione e lasciare raffreddare il dispositivo per ridurre il rischio di incendio, scosse elettriche o lesioni alle persone.

Pulizia del vetro parzialmente riflettente

Il vetro parzialmente riflettente è pulito in fabbrica durante le operazioni di montaggio. Durante la spedizione, l'installazione, la manipolazione, ecc. il vetro parzialmente riflettente può sporcarsi con eventuali particelle di polvere; per rimuoverle, spolverarlo delicatamente con un panno pulito e asciutto.

Per rimuovere impronte digitali o altri segni, il vetro parzialmente riflettente può essere pulito con un panno umido. Il vetro parzialmente riflettente deve essere completamente asciugato con un panno che non lascia pelucchi per evitare la formazione di macchie d'acqua. Per evitare graffi, non utilizzare detergenti abrasivi.

Pulizia della superficie del caminetto

Per pulire le superfici verniciate del caminetto, utilizzare solo un panno umido. Non utilizzare detergenti abrasivi.

Il caminetto non deve essere acceso in presenza di polvere o sporcizia sopra o all'interno dell'unità, in quanto potrebbe causare un accumulo di calore ed eventuali danni. Per questo motivo, è necessario ispezionare il dispositivo regolarmente, a seconda delle condizioni e a intervalli almeno annuali.

Manutenzione

Ad eccezione dell'installazione e della pulizia descritte in questo manuale, qualsiasi altro intervento di manutenzione deve essere eseguito da un rappresentante dell'assistenza autorizzato.

Risoluzione dei problemi

Per ulteriori informazioni sulla risoluzione dei problemi, consultare il Manuale di manutenzione.

Problema	Display	Causa	Soluzione
Il caminetto non si accende con i comandi touch a sfioramento	N/A	Assenza di corrente in entrata	Assicurarsi che l'unità riceva l'alimentazione Controllare il pannello di disconnessione principale Verificare che l'interruttore a parete sia acceso (se applicabile)
Il caminetto non si accende con il telecomando	N/A	Le batterie del telecomando sono esaurite o sono state installate in modo errato.	Sostituire la batteria del telecomando Assicurarsi che la batteria sia installata con il + rivolto verso l'alto.
Il dispositivo non si accende	---	Il dispositivo è disattivato	Sui comandi touch nascosti, contemporaneamente premere e tenere premuto ♨ e 🌡– per tre secondi per disattivare o attivare la funzione calore.
	H--	La funzione di riscaldamento del dispositivo è stata disattivata in modo permanente	Se si desidera ripristinare la funzione calore, reinstallare il ponticello sulla scheda principale, se disponibile, o acquistare una nuova scheda elettronica di controllo.
Il dispositivo è acceso, ma non c'è calore	♨	Funzionamento normale: c'è un ritardo di 30 secondi prima che si avvii la funzione riscaldamento.	Nessuna azione richiesta.
L'interruttore automatico scatta o il fusibile si brucia quando l'unità viene accesa	N/A	Corrente nominale del circuito non corretta	Collegare l'unità a un circuito dedicato da almeno 13 ampere.
Codice errore mostrato	Err 1	L'interruttore della temperatura è attivato	Scollegare il cavo di alimentazione e attendere 5 minuti prima di riaccendere l'unità. Se l'errore persiste, consultare il Manuale di manutenzione.
	Err 12	La temperatura ambiente è superiore a 45° C (113° F)	Nessuna azione richiesta.
	Err 13	La temperatura ambiente è inferiore a 5° C (41° F)	Nessuna azione richiesta.
	Err 16	NTC non rilevato	Fare riferimento al Manuale di manutenzione.
	Err 23	Scheda relè non rilevata	Fare riferimento al Manuale di manutenzione.

RICICLAGGIO

Al termine della vita utile dei prodotti elettrici, questi non devono essere smaltiti insieme ai rifiuti domestici. Si prega di riciclare i prodotti presso le più adeguate strutture. Per informazioni sul riciclaggio nella propria zona, rivolgersi alle autorità locali o al rivenditore.

© Glen Dimplex Flame Europe. Tutti i diritti riservati. Il materiale contenuto in questa pubblicazione non può essere riprodotto, in tutto o in parte, senza la preventiva autorizzazione scritta da parte di Glen Dimplex Flame Europe.

IGNITE® BOLD

Modelos
BXLF1200
BXLF1500
BXLF1800

Manual do Utilizador e de Instalação

ES IT PT PL

INFORMAÇÕES DE SEGURANÇA IMPORTANTES:
Leia primeiro este manual antes de tentar instalar ou utilizar esta lareira elétrica. Respeite sempre os avisos e instruções de segurança que constam neste manual e no aparelho, para evitar ferimentos pessoais ou danos materiais.

O produto está em conformidade com todas as Normas de Segurança do Produto, de Compatibilidade Eletromagnética e Ambientais necessárias. Este produto está em total conformidade com as Diretivas LVD, EMC. RoHs e EcoDesign.

Dimplex®

INSTALADOR: MANTENHA ESTE MANUAL COM O APARELHO.
CONSUMIDOR: GUARDE ESTE MANUAL PARA REFERÊNCIA FUTURA

7216850100R00 ISSUE 1

Índice

Boas-vindas 3

⚠ **INSTRUÇÕES IMPORTANTES** 4

Especificações técnicas 6

Classificação elétrica 6

Informações técnicas 6

Dimensões do produto 6

Conteúdo da embalagem 7

Instalação 9

Colocação 9

Preparação da lareira para a instalação 10

Instruções de instalação 11

Instalação elétrica 14

Desconexão do hardware do aquecedor 15

Instalação do vidro espelhado 16

Disposição dos suportes 16

Instalação do vidro lateral 17

Instalação do vidro frontal 17

Funcionamento 18

Funcionamento geral 18

Controlos tácteis ocultos 18

Funcionamento remoto 18

Aplicação 18

Reposição do interrutor de corte de temperatura 18

Manutenção 21

Substituição da pilha do controlo remoto 21

Limpeza 21

Reparação 21

Resolução de problemas 22

NÚMERO DO MODELO E NÚMERO DE SÉRIE

Registe o seu modelo e números de série para consulta futura.

Modelo _____

Número de série _____

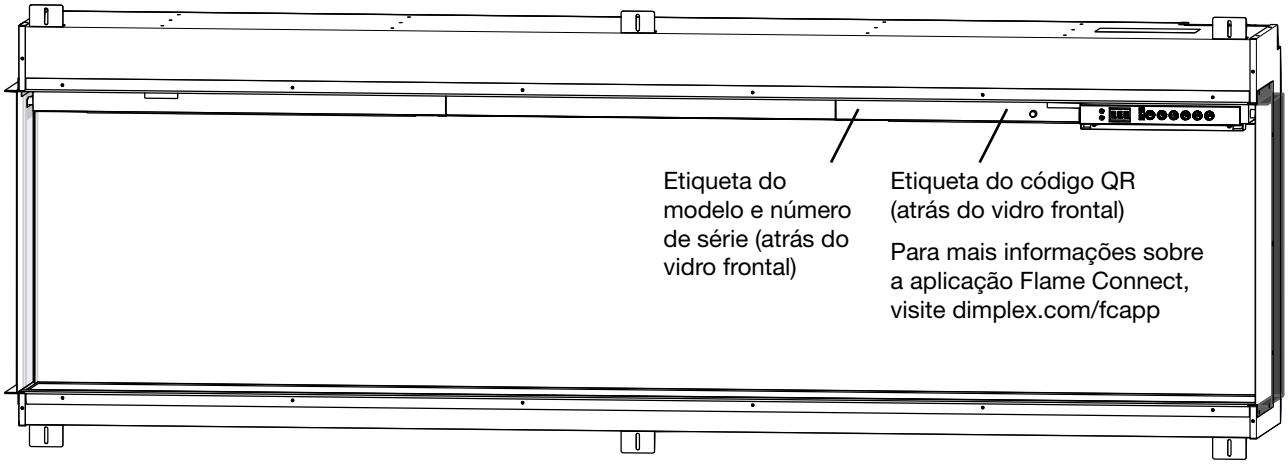

GUARDE ESTAS INSTRUÇÕES

⚠ INSTRUÇÕES IMPORTANTES

ATENÇÃO: O INCUMPRIMENTO DESTAS INSTRUÇÕES PODE CAUSAR FERIMENTOS E/OU DANOS E PODE INVALIDAR A GARANTIA

Conselhos de segurança importantes

Ao utilizar aparelhos elétricos, devem ser sempre seguidas as precauções básicas para reduzir o risco de incêndio, choque elétrico e ferimentos nas pessoas, incluindo as seguintes:

- Se o aparelho estiver danificado, consulte o fornecedor antes da instalação e do funcionamento.
- Não utilize no exterior.
- Não utilize nas imediações de uma banheira, duche ou piscina.
- Não coloque o aparelho imediatamente por baixo de uma tomada fixa ou de uma caixa de ligação.

Aviso: Este aquecedor não deve ser utilizado para outros fins que não sejam os efeitos normais de utilização doméstica no país onde foi comprado a um retalhista comercial reconhecido.

Não utilize o aquecedor se este tiver sofrido uma queda.

Não utilize se existirem sinais visíveis de danos no aquecedor.

Utilize este aquecedor numa superfície horizontal e estável, ou fixe-o à parede, conforme o caso.

Mantenha as crianças com menos de 3 anos afastadas do aparelho, exceto com supervisão permanente. As crianças com idade entre os 3 anos e os 8 anos só podem ligar/desligar o aparelho se este tiver sido colocado ou instalado na sua posição normal de funcionamento e se tiverem recebido supervisão ou instruções sobre a utilização do aparelho de forma segura, e compreenderem os perigos envolvidos. As crianças com idade entre os 3 e os 8 anos não devem ligar à corrente, regular nem limpar o aparelho, nem efetuar a manutenção pelo utilizador.

CUIDADO: Algumas peças deste produto podem estar muito quentes e causar queimaduras. Deve ser dada especial atenção na presença de crianças e de pessoas vulneráveis.

Este aparelho pode ser utilizado por crianças a partir dos 8 anos e por pessoas com capacidades físicas, sensoriais ou mentais reduzidas ou com falta de experiência e conhecimentos, desde que tenham recebido instruções ou estejam a ser supervisionados na utilização do aparelho de forma segura e compreendam os perigos envolvidos. As crianças não devem brincar com o aparelho. A limpeza e a manutenção pelo utilizador não devem ser efetuadas por crianças sem supervisão.

Aviso: Não utilize este aquecedor em compartimentos pequenos quando estes estiverem ocupados por pessoas que não sejam capazes de sair do compartimento sozinhas, exceto com supervisão constante.

Aviso: Para evitar o sobreaquecimento, não cubra o aparelho. Não coloque materiais ou peças de vestuário sobre o aparelho, nem obstrua a circulação de ar à volta do aparelho, como com cortinas ou móveis, pois pode provocar o sobreaquecimento e risco de incêndio.

O aparelho apresenta um símbolo de aviso "Não cobrir".

Aviso: Para reduzir o risco de incêndio, mantenha os têxteis, cortinas ou qualquer outro material inflamável a uma distância mínima de 1 m da saída de ar.

Aviso: Para evitar perigo devido a uma reinicialização inadvertida do corte térmico, este aparelho não deve ser alimentado através de um dispositivo de comutação externo, como um temporizador, nem ligado a um circuito que seja ligado e desligado regularmente pela rede elétrica.

⚠ INSTRUÇÕES IMPORTANTES

AVISO: MANTENHA AS PILHAS FORA DO ALCANCE DAS CRIANÇAS

- A ingestão pode provocar lesões graves em apenas 2 horas, ou a morte, devido a queimaduras químicas e à potencial perfuração do esófago.
- Se pensa que as pilhas podem ter sido engolidas ou colocadas em qualquer parte do corpo, procure assistência médica imediata
- Examine os dispositivos e certifique-se de que o compartimento das pilhas está bem fechado, por exemplo, que o parafuso ou outro fixador mecânico está apertado. Não utilize se o compartimento não estiver seguro.
- Elimine imediatamente e de forma segura as pilhas botão usadas. As pilhas descarregadas podem, mesmo assim, continuar a ser perigosas.

CUIDADO: Sem sintomas óbvios

Infelizmente, não é óbvio quando uma pilha botão ou moeda fica presa no esófago (garganta) de uma criança.

Não existem sintomas específicos associados. A criança poderá:

- tossir, engasgar-se ou babar-se muito;
- parecer ter dores de barriga ou um vírus;
- estar enjoada;
- apontar para a garganta ou para a barriga;
- apresentar dores no abdómen, no peito ou na garganta;
- ficar cansada ou letárgica;
- ficar mais quieta ou procurar mais atenção do que o habitual, ou ter um comportamento invulgar;
- perder o apetite ou ter um apetite reduzido; e não querer comer alimentos sólidos/ não conseguir comer alimentos sólidos.

Este tipo de sintomas varia ou flutua, com a dor a aumentar e depois a diminuir.

Um sintoma específico da ingestão de pilhas botão ou moeda é o vómito de sangue fresco (vermelho vivo). Se a criança o fizer, procure imediatamente assistência médica.

- A ausência de sintomas claros é a razão pela qual é importante estar atento às pilhas botão ou moeda "descarregadas" ou sobresselentes em casa, assim como aos produtos que as contêm.

⚠ AVISO

MANTER FORA DO ALCANCE DE CRIANÇAS

A ingestão pode provocar queimaduras químicas, perfuração de tecidos moles e morte. Podem ocorrer queimaduras graves até 2 horas após a ingestão. Consulte imediatamente um médico.

Requisitos elétricos

AVISO: A construção e a cablagem têm de estar em conformidade com os códigos de construção locais e outros regulamentos aplicáveis para reduzir o risco de incêndio, choque elétrico e ferimentos nas pessoas.

AVISO: Para reduzir o risco de incêndio, choque elétrico ou ferimentos em pessoas, recorra sempre a um eletricista autorizado.

NOTA: É necessário um circuito de 13 Amp dedicado e devidamente protegido, categorizado para a tensão adequada (230-240 V). Deve também ser incorporado um interrutor de isolamento nos casos em que a ficha do produto fique inacessível após a instalação.

Informações técnicas

Tensão : 230-240 V ~ 50 Hz

Potência térmica		230 V		240 V	
Potência Térmica Nominal	P_{Nom}	1,8	-	1,9	kW
Potência Térmica Mínima	P_{min}	0,9	-	0,9	kW
Potência Térmica Máxima Contínua	$P_{max,c}$	1,8	-	1,9	kW

Consumo de Eletricidade Auxiliar

Em Modo de Espera	el_{SB}	0,5	-	0,5	W

com controlo eletrónico da temperatura ambiente.

Dimensões do produto

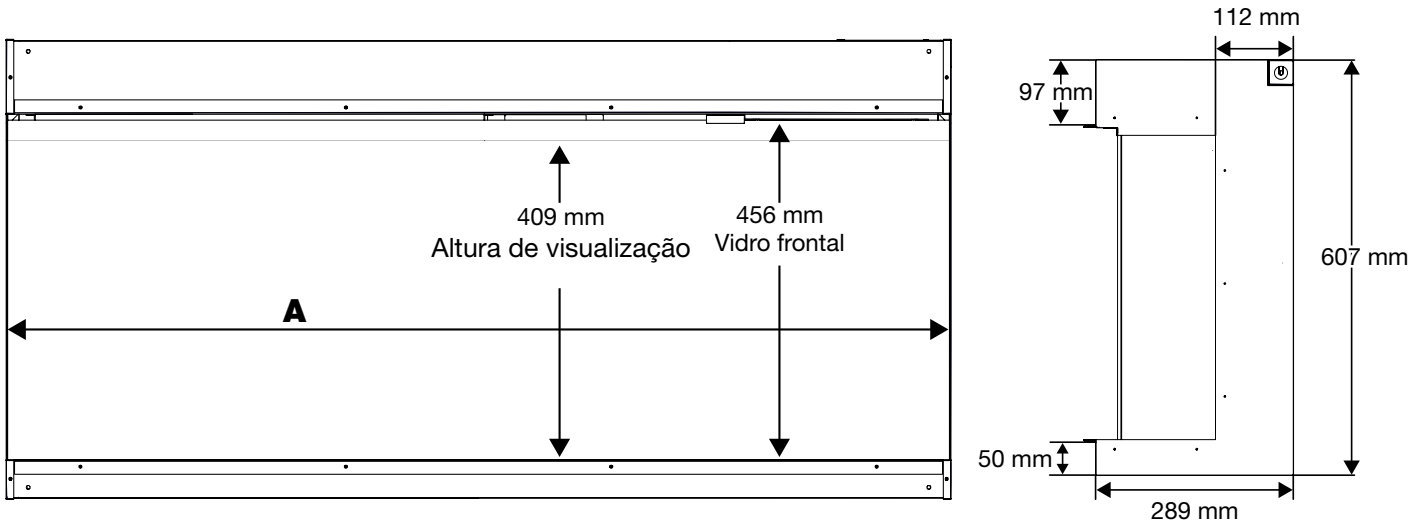

Modelo	A
BXLF1200	1246 mm
BXLF1500	1565 mm
BXLF1800	1883 mm

Conteúdo da embalagem

Imagem	Descrição	Quantidade		
		BXLF1200	BXLF1500	BXLF1800
	Caixa da lareira	1	1	1
	Vidro frontal	1	1	1
	Vidro espelhado	1	1	1
	Vidro lateral	2	2	2
	Revestimento lateral fechado	2	2	2
	Suporte de vidro espelhado (os comprimentos podem variar)	1	2	2
	Conjunto de cabos para o Reino Unido	1	1	1
	Conjunto de cabos para a UE	1	1	1
	Lenha	7	9	11
	Suporte de vidro tombado	4 kg	5 kg	6 kg

Conteúdo da embalagem

Imagem	Descrição	BXLF1200	BXLF1500	BXLF1800
	Telecomando	1	1	1
	Manual do Utilizador e de Instalação	1	1	1
Não eliminar a ventosa após a instalação. Guarde-a num local seguro, pois será útil para a manutenção e assistência técnica da unidade.	Ventosa	1	1	1
Kit de ferragens				
	Suportes de montagem	4	4	6
	Suportes de vidro frontais	1	2	2
	Parafusos para madeira de 25,4 mm	4	4	6
	Parafusos pretos	11	14	16
	Nível de bolha	1	1	1
	Kit de ligação (2 suportes, 1 suporte de clipe e 4 parafusos)	1	1	1

Colocação

! **NOTA:** Recomenda-se que a parte inferior da unidade seja montada entre 13 cm e 1 m do chão para manter um ângulo de visão otimizado da chama.

⚠ **ATENÇÃO:** A parte superior da lareira deve ser instalada a um mínimo de 61 cm do teto. A lareira deve ser instalada a uma distância mínima de 13 cm do solo.

Wi-Fi

Para instalações onde se pretende utilizar a aplicação Flame Connect, certifique-se de que a lareira está localizada dentro do alcance de uma rede Wi-Fi.

Recomendações de instalação para objetos suspensos

Para objetos sensíveis à temperatura, tais como uma televisão, uma lareira ou uma obra de arte, siga sempre as recomendações fornecidas pelo fabricante para a instalação sobre um aquecedor.

! **NOTA:** Usando o modo de aquecimento normal, as superfícies 7 (177,8 mm) acima da lareira não excederão 40° C, desde que os procedimentos de instalação sejam seguidos e a entrada e saída do aquecedor não estejam obstruídas.

Preparação da lareira para a instalação

! **NOTA:** Para a instalação de várias unidades, consulte as instruções fornecidas com o kit de ligação.

1. Retire os suportes da embalagem, removendo os parafusos de cada suporte. **(Figura 1)** Estes suportes e parafusos podem ser descartados.
2. Instale a opção de revestimento lateral desejada em cada lado da fornalha. Instalar o painel lateral com 7 parafusos pretos.
   - Para os lados abertos, selecionar o revestimento lateral aberto. O revestimento lateral aberto vem pré-instalado na lareira. **(Figura 2)**
   - Para os lados fechados, instalar o revestimento lateral fechado. **(Figura 3)** Não instalar os painéis laterais de vidro nesta configuração.
   - Para instalações com várias unidades, remover os painéis laterais nos lados adjacentes, retirando os 9 parafusos. **(Figura 4)** Não instale qualquer revestimento ou vidro lateral nos lados adjacentes.
3. Instale o cabo de alimentação, seguindo as instruções da secção *Instalação elétrica* (p. 14).
4. Se pretender uma instalação com desativação permanente do calor, siga as instruções para desativar o aquecedor na secção *Desativação permanente do calor* (p. 15).
5. Coloque cuidadosamente a lareira com a frente para cima e instale os suportes de montagem na parte superior e inferior da lareira, utilizando os parafusos pretos fornecidos. **(Figura 5)**

! **NOTA:** Existem 4 suportes de montagem para as unidades BXLF1200 e BXLF1500 **(Figura 6)**, e 6 suportes de montagem para as unidades BXLF1800. **(Figura 7)**

! **NOTA:** Os suportes de montagem estão equipados com ranhuras que permitem pequenos ajustes para se adaptarem à moldura. Certifique-se de que todos os suportes estão alinhados.

Figura 1

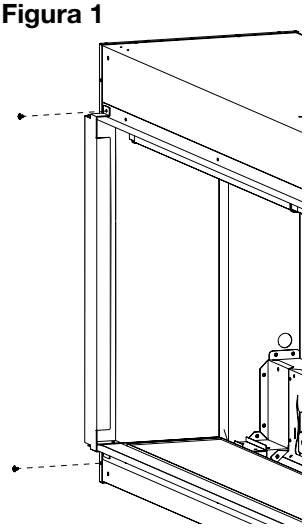

Figura 2

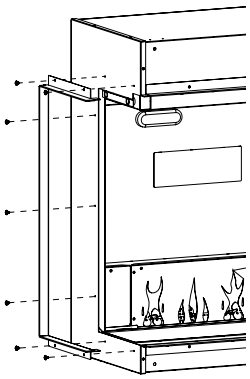

Figura 3

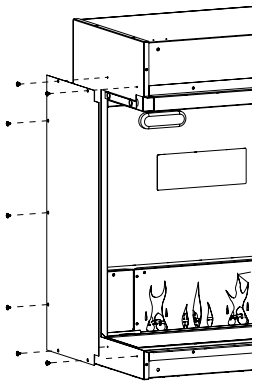

Figura 4

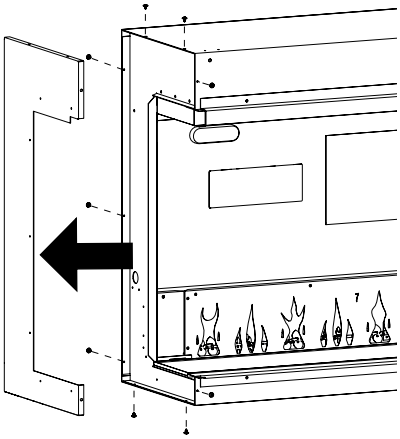

Figura 5

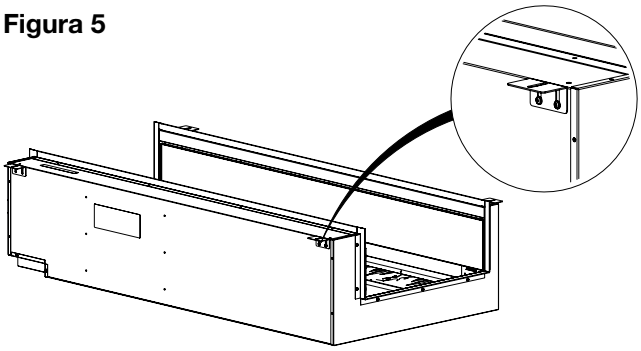

Figura 6

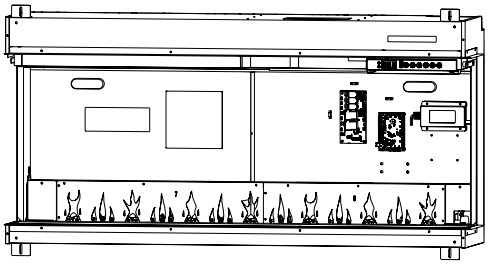

Figura 7

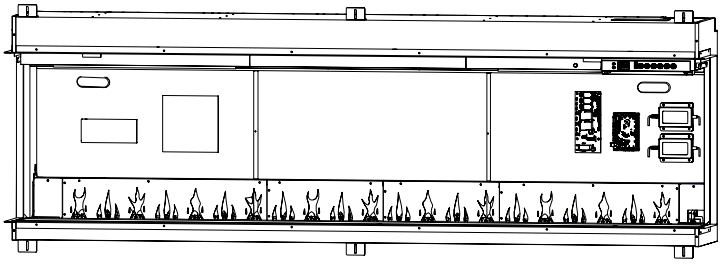

Instruções de Instalação

! **NOTA:** São necessárias duas pessoas para a instalação.

1. Preparar uma parede com uma abertura emoldurada, seguindo as dimensões da tabela abaixo. As dimensões são as mesmas para instalações frontais, de canto e de compartimento.

! **NOTA:** Estas dimensões de enquadramento baseiam-se na instalação com uma parede de gesso cartonado de 13 mm.

Dimensões da moldura

Modelo	Largura	Altura	Profundidade (mínima)
	A	**B**	**C**
BXLF1200	1257 mm	616 mm	295 mm
BXLF1500	1581 mm		
BXLF1800	1895 mm		
Comprimento personalizado para instalação de	Adicionar larguras das unidades utilizadas		

Figura 8
Instalação em compartimento

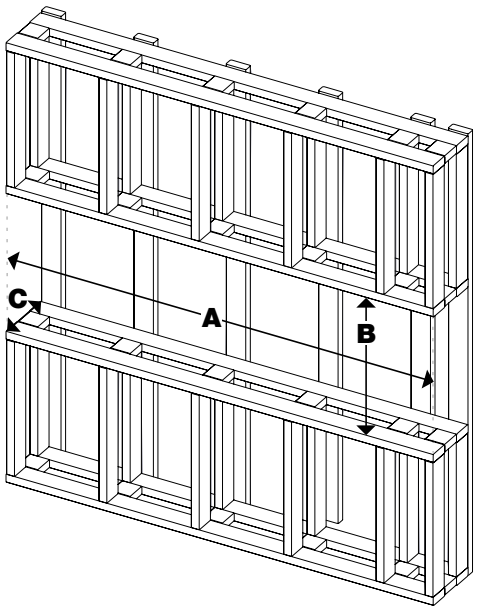

⚠ **CUIDADO:** Esta lareira **NÃO** suporta carga. Certifique-se de que a abertura para a lareira está emoldurada de forma a que o peso dos materiais de construção não crie pressão sobre a parte superior da lareira.

! **NOTA:** A cablagem está localizada no canto superior direito da lareira. Planeie o enquadramento para permitir o encaminhamento do cabo de alimentação para este local.

Figura 9
Instalação no canto esquerdo/direito

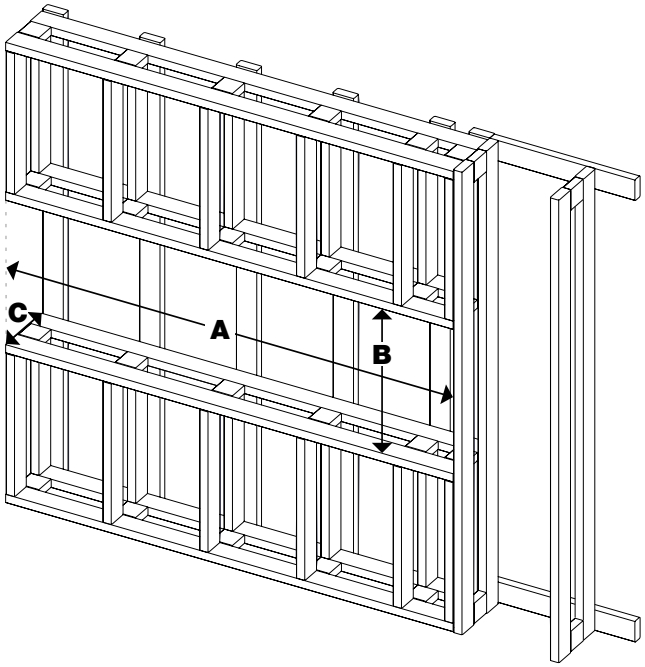

Figura 10
Instalação frontal

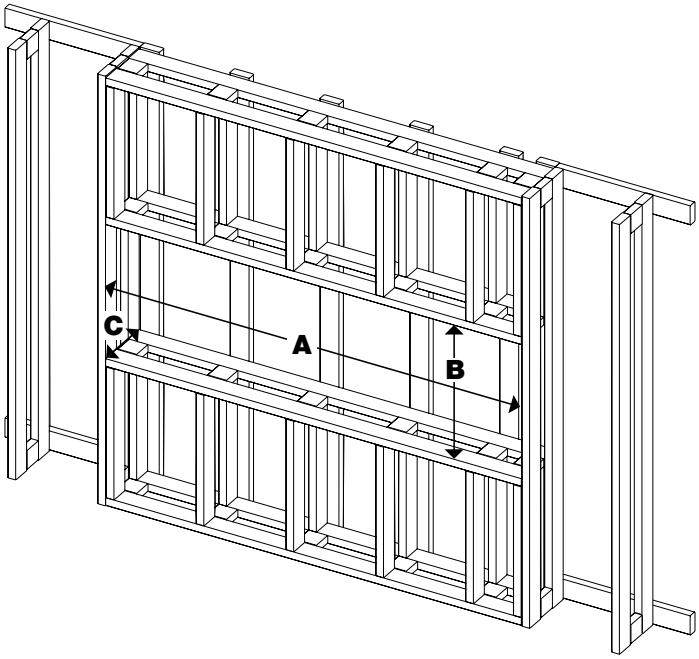

1. Levante a fornalha para dentro da abertura na estrutura utilizando as pegas na parte de trás da lareira.

! **NOTA:** Assegure-se que as instruções para *Preparar a lareira para a instalação* (p. 10) foram concluídas antes da instalação.

2. Ligue o cabo de alimentação proveniente da lareira.
3. Nivele a caixa da lareira. Um nível de bolha está incluído no kit de hardware fornecido.
4. Para instalações com várias unidades, instalar os suportes de união entre as lareiras adjacentes. **(Figura 11)**
5. Fixe os suportes de montagem à estrutura, tanto na parte superior como na parte inferior, utilizando os parafusos para madeira fornecidos. **(Figura 12)** Os suportes de montagem evitarão que a lareira se desloque na estrutura.
6. Instale o material de acabamento até ao revestimento. **(Figuras 13 e 14)**

⚠ **CUIDADO:** Não perfure a caixa da lareira.

7. Termine a instalação com os materiais de acabamento da sua escolha.
8. Complete a instalação utilizando as instruções das secções seguintes: *Instalação do vidro espelhado* (p. 16), *Disposição dos* suportes (p. 16), *Instalação do vidro frontal* (p. 17) e *Instalação do vidro lateral* (p. 18).

Figura 11

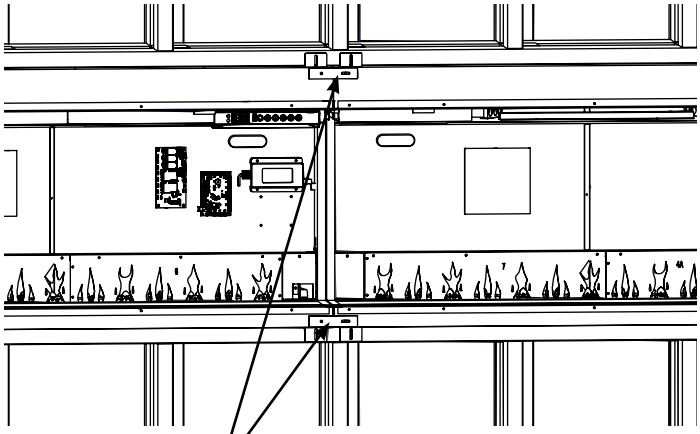

Suportes adjacentes para instalações com várias unidades

Figura 12

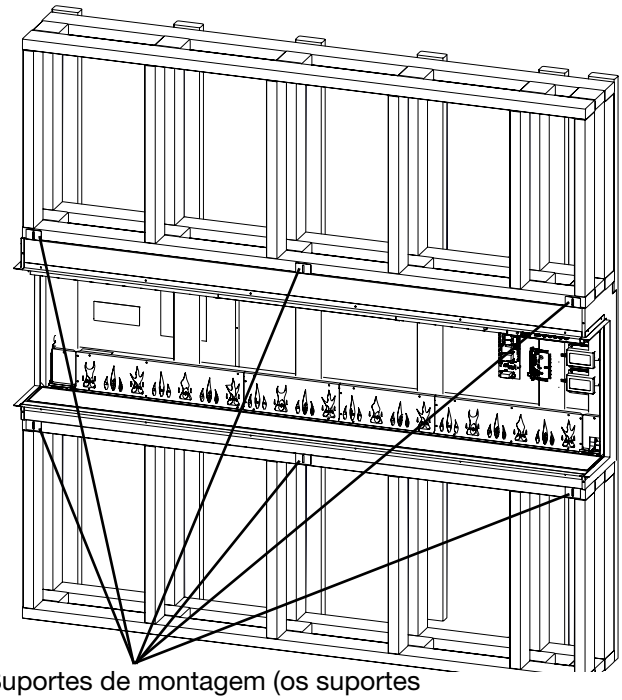

Suportes de montagem (os suportes centrais não estão presentes nas unidades BXLF1200 e BXLF1500)

Figura 13

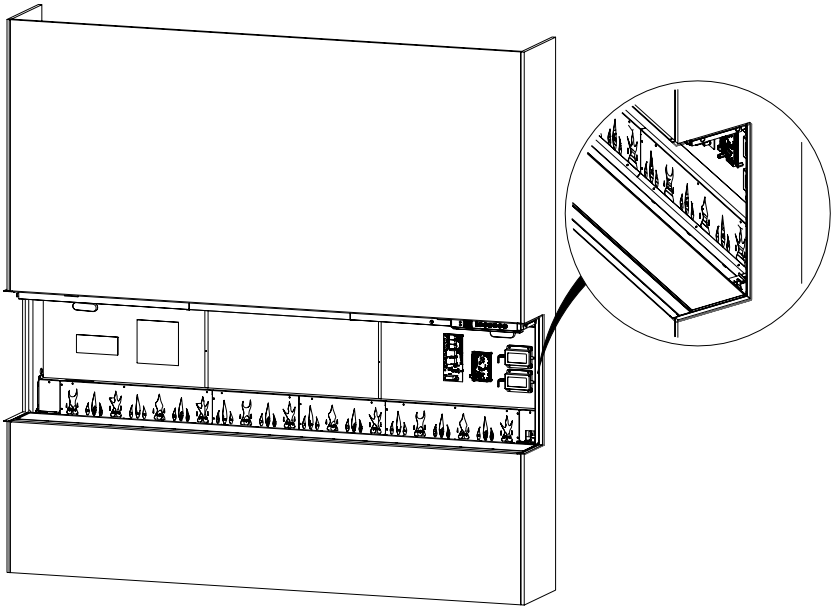

Figura 14

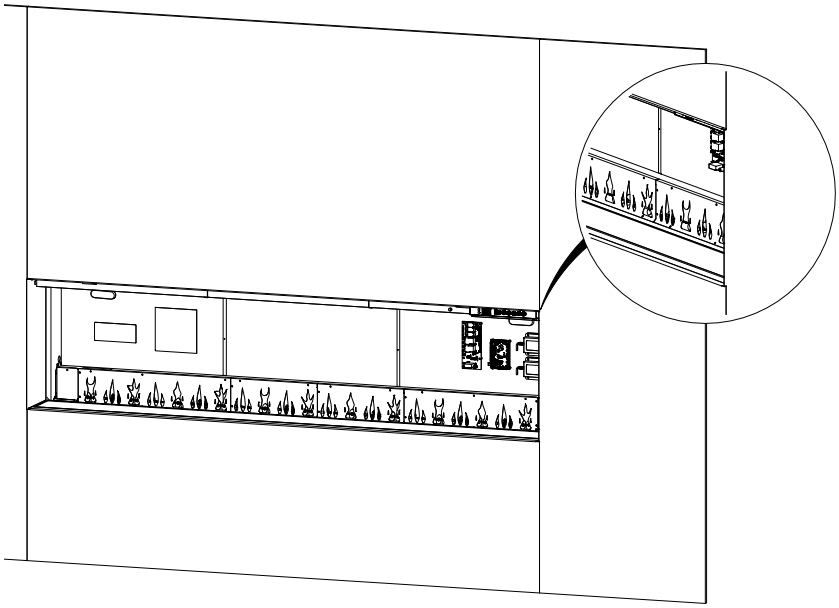

Instalação elétrica

AVISO:

A instalação da lareira elétrica deve estar em conformidade com os Códigos Elétricos Locais e/ou Nacionais aplicáveis e com os requisitos dos serviços públicos.

Utilize o cabo adequado para cumprir os códigos elétricos locais e nacionais para o consumo de energia nominal.

CUIDADO: É necessário um circuito de 13 Amp dedicado e devidamente protegido, classificado para a tensão apropriada (230-240V). Deve também ser incorporado um interrutor de isolamento nos casos em que a ficha do produto fique inacessível após a instalação.

Instalação do cabo de alimentação

1. Selecione o conjunto de cabos adequado (a opção UE ou Reino Unido). **(Figura 15)**
2. Instale o cabo de alimentação ligando-o ao recetáculo para cabos na lareira. **(Figura 16)**

AVISO: Este aquecedor não se destina a ser utilizado com um cabo de extensão. Ligue o cabo diretamente a uma tomada com ligação à terra adequada.

Figura 15

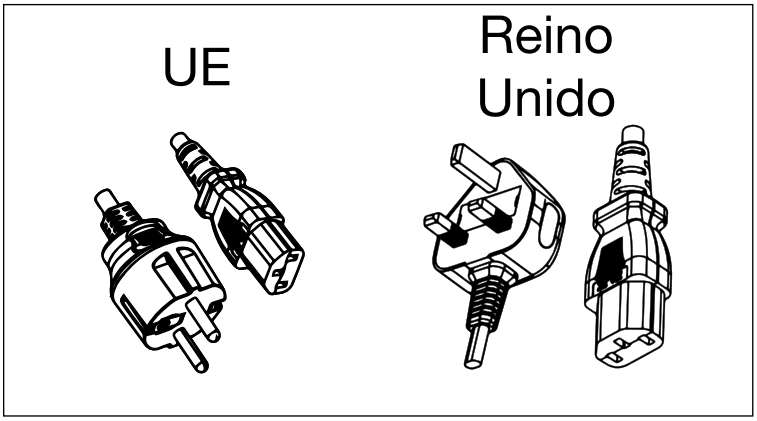

Figura 16

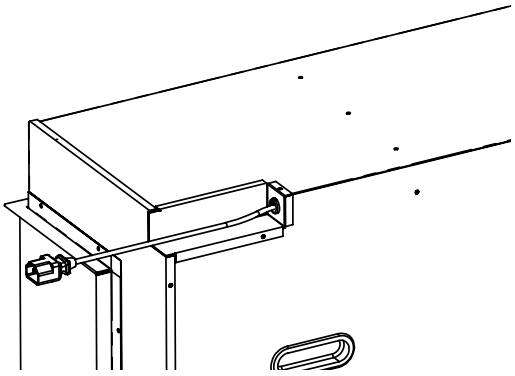

Desconexão do hardware do aquecedor

O aquecedor da lareira pode ser permanentemente desativado removendo o interrutor eletrónico na placa de controlo.

! **NOTA:** A desconexão do hardware do aquecedor irá desativar permanentemente o aquecedor e o ventilador. Siga estas instruções apenas quando for necessária uma instalação sem aquecimento. A desativação temporária do aquecedor pode ser conseguida através dos controlos tácteis ocultos. Consulte "Desativação do aquecimento" na secção *Funcionamento* (página 19) para obter instruções.

Para desligar permanentemente o aquecedor e o ventilador:

1. Localizar a placa de controlo. A localização do interrutor de desconexão do hardware do aquecedor está identificada como "HEAT" (aquecimento). **(Figura 17)**
2. Puxe para fora o interrutor de desconexão do hardware do aquecedor.

Figura 17

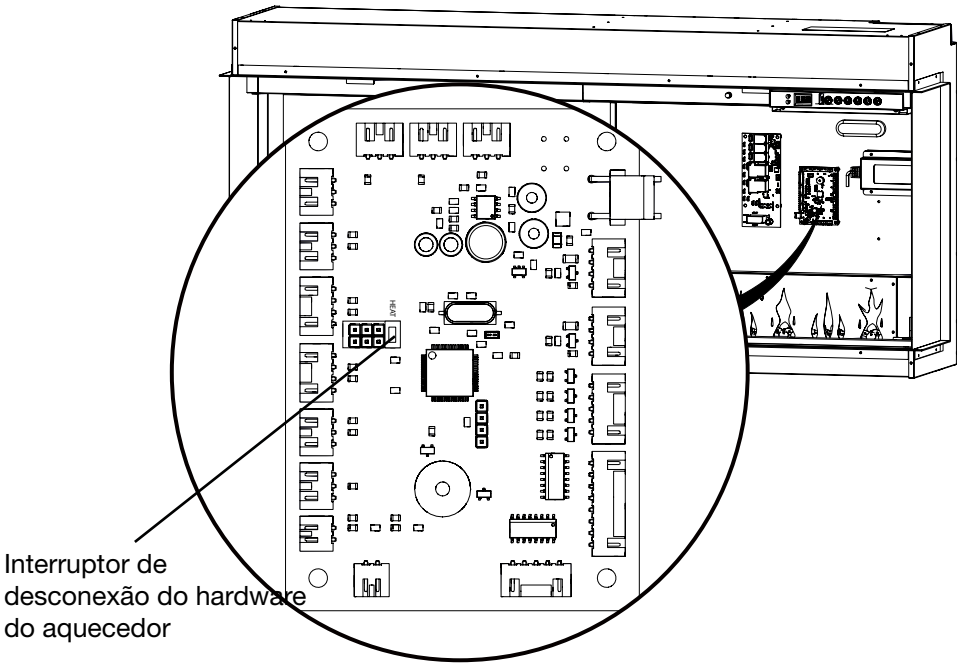

Instalação do vidro espelhado

1. Fixe a ventosa fornecida no lado refletor do vidro espelhado. Certifique-se de que a ventosa está bem presa.
2. Usando a ventosa para ajudar, levante o vidro espelhado e coloque-o na ranhura inferior em ângulo.
3. Incline o vidro espelhado para a posição vertical. **(Figura 18)**
4. Alinhe os orifícios no interior da unidade com os orifícios no suporte e instale os suportes do vidro espelhado utilizando os parafusos pretos fornecidos. **(Figura 19)**

! **NOTA:** Utilize uma lanterna para localizar os orifícios dos parafusos na lareira.

⚠ **CUIDADO:** Certifique-se de que o vidro espelhado não cai para a frente enquanto os suportes de montagem do vidro espelhado estão a ser instalados.

5. Retire a ventosa e limpe quaisquer impressões digitais ou detritos do vidro com um produto de limpeza de vidros não abrasivo.

! **NOTA:** Não descarte a ventosa! Guarde-a num local seguro, pois pode ser necessária para a manutenção e assistência técnica desta lareira.

Figura 18

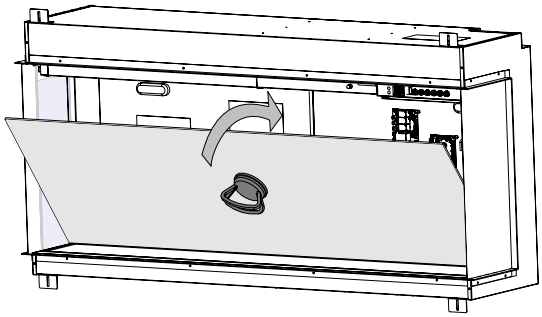

Figura 19

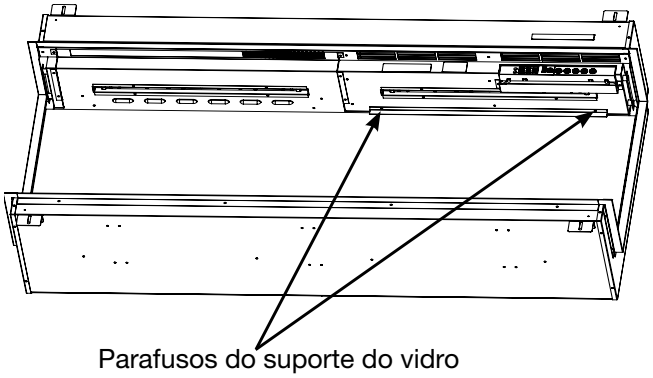

! **NOTA:** A BXLF1500 e a BXLF1800 têm dois suportes. Um suporte encontra-se no lado superior direito interior da unidade e o outro encontra-se no lado esquerdo.

Disposição do material

Para obter os melhores resultados ao utilizar o suporte fornecido, disponha-o da seguinte forma:

! **NOTA:** Remova a película de plástico do leito do meio antes de adicionar o meio.

1. Misture os pedaços de material de vidro tombado.
2. Dispersar uniformemente os meios de vidro tombados para cobrir totalmente o leito de meios.

! **NOTA:** Para obter um aspeto mais realista, disponha os meios de vidro triturado preto e cinzento à volta da parte da frente e dos lados do leito de meios.

3. Coloque os pedaços de lenha em cima dos suportes de vidro tombado.

É possível utilizar ornamentos de suportes personalizados para decorar a sua lareira. Os suportes personalizados devem ser facilmente colocados sem riscar o vidro ou curvar o leito dos suportes, e não devem ser compostos de areia ou de líquido, o que poderia interferir com a segurança da lareira.

Figura 20

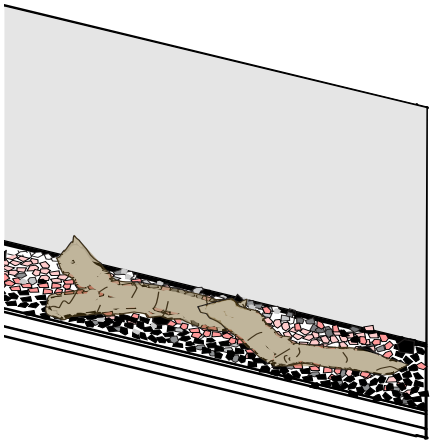

Instalação do vidro lateral

1. Assegure-se de que o lado mate do revestimento preto superior está orientado para o interior.
2. Inserir a parte superior do painel de vidro na ranhura superior.
3. Incline-o cuidadosamente para o interior até ficar na posição vertical. Uma vez no lugar, ele ficará na posição correta. **(Figura 21)**
4. Repita o procedimento no outro lado para instalações em compartimentos.

Figura 21

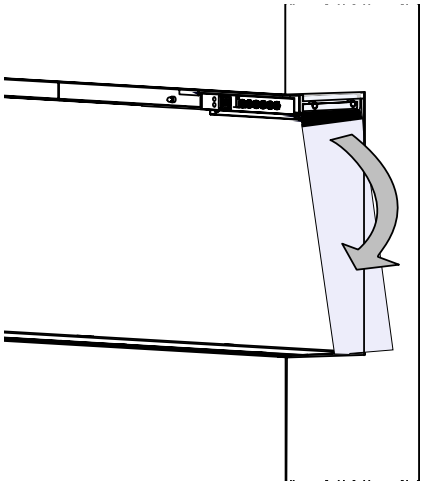

Instalação do vidro frontal

! **NOTA:** Espere para ligar a unidade depois que o vidro frontal for instalado. Se a alimentação já estiver ligada antes da instalação do vidro frontal, ligue e desligue a alimentação para ativar os comandos tácteis ocultos.

1. Certifique-se de que não existem detritos ou impressões digitais no vidro espelhado, nos lados interiores do vidro lateral ou no lado interior do vidro frontal antes de começar.
2. Fixe a ventosa fornecida no lado exterior do vidro frontal. Certifique-se de que a ventosa está bem presa.
3. Usando a ventosa para ajudar, levante o vidro e coloque-o na ranhura inferior em ângulo.
4. Incline o vidro para a posição vertical. **(Figura 22)**
5. Fixe usando os suportes de vidro frontais e os parafusos pretos fornecidos. **(Figura 23)**

! **NOTA:** Há um suporte de vidro frontal para a BXLF1200 e dois suportes de vidro frontal para as unidades BXLF1500 e BXLF1800.

⚠ **CUIDADO:** Certifique-se de que o vidro frontal não cai para a frente enquanto os suportes de montagem do vidro estão a ser instalados.

6. Remova a ventosa e limpe quaisquer impressões digitais ou detritos do vidro com um limpador de vidros não abrasivo.

! **NOTA:** Não descarte a ventosa! Guarde-a num local seguro, pois pode ser necessária para a manutenção e assistência técnica desta lareira.

Figura 22

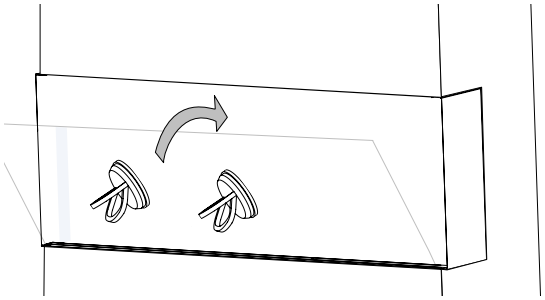

Figura 23

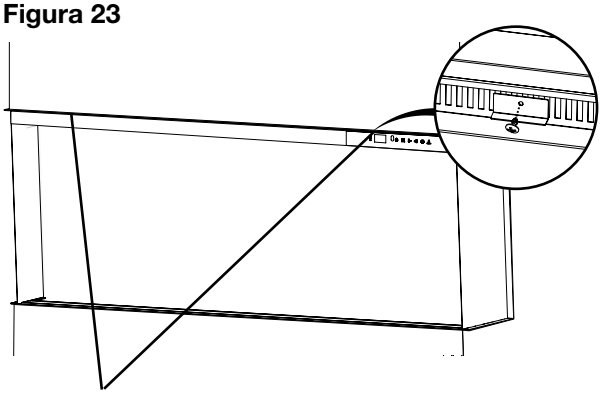

Suportes de vidro frontais

Utilização geral

⚠ **AVISO:** Esta lareira elétrica deve ser corretamente instalada antes da utilização.

Esta lareira funciona com a tecnologia Comfort$aver™, que ajusta automaticamente a velocidade da ventoinha e a potência do aquecedor para corresponder com segurança e precisão às necessidades da divisão, com base na regulação do termostato. O aquecedor funciona de tal forma que, quando a sala atinge o ponto de regulação, o ventilador e o aquecedor funcionam continuamente a um nível baixo, para manter a temperatura ambiente desejada. Se a temperatura da sala subir significativamente, o aquecedor desliga-se e volta a ligar-se periodicamente para fazer circular o ar à volta da unidade, até que a temperatura da sala diminua e seja necessário ligar novamente o aquecedor.

! **NOTA:** O elemento retém o calor após a paragem. Quando o aquecimento é desligado, há um período de arrefecimento de dois minutos antes de a ventoinha se desligar completamente.

! **NOTA:** A lareira mantém as definições anteriores após uma interrupção de energia.

Comandos tácteis ocultos

Os comandos tácteis ocultos estão situados no canto superior direito da lareira. **(Figura 24)**

Utilização à distância

A lareira é fornecida com um telecomando multifunções por infravermelhos. **(Figura 25)**

! **NOTA:** Para funcionar corretamente, o controlo remoto deve estar apontado para a frente da unidade.

Aplicação

É possível controlar a lareira utilizando a aplicação Flame Connect para dispositivos móveis. Para obter informações atualizadas sobre a aplicação, visite **www.dimplex.com/fcapp**

Reinicialização do interrutor de corte de temperatura

Se o aquecedor sobreaquecer, um corte manual desligará a unidade e esta não voltará a ligar-se até ser efetuada a reposição. Para tal, desligue a unidade no painel principal de desconexão e aguarde 30 minutos antes de voltar a ligar a unidade.

⚠ **CUIDADO:** Se necessitar de reiniciar continuamente o aquecedor, desligue a unidade no painel de desconexão principal e contacte o apoio técnico.

Figura 24

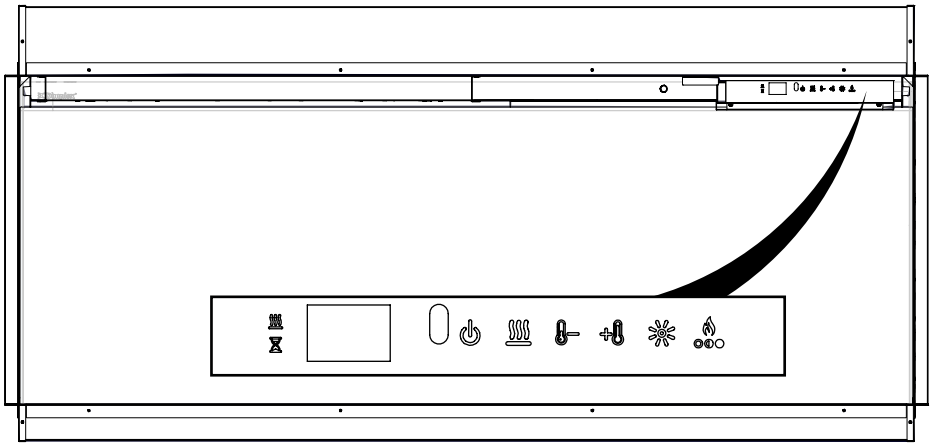

Figura 25

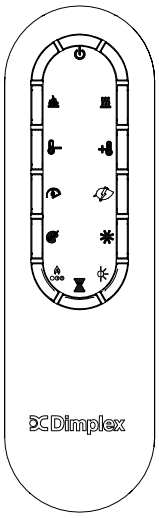

Utilização

	Em espera	Prima ⏻ para ligar a unidade ou para a colocar no modo de espera. Quando a unidade for novamente ligada, manterá as definições utilizadas anteriormente.
	Efeito de chama	Pressione para ligar ou desligar o efeito de chama, media e luzes superiores.
	Calor	Prima para ligar e desligar o aquecimento. A lareira emitirá um sinal sonoro uma vez e o ícone permanecerá no visor quando ativado. A lareira pode ser operada no modo apenas de calor, desligando a chama e os efeitos de cor.
	Desativação do aquecimento	Premir e manter premido e ao mesmo tempo durante três segundos para desativar ou ativar a função de aquecimento. Esta ação deve ser executada nos **comandos tácteis ocultos**. Quando o aquecimento está desativado e se premir as teclas , +, ou –, --- aparecerá no visor.
	Aumentar a temperatura	Prima + para aumentar a definição de temperatura.
	Diminuir a temperatura	Prima – para diminuir a definição de temperatura.
		A temperatura pode ser definida de7° C a 30° C (45° F a 86° F). Quando a definição da temperatura é ajustada, a temperatura definida pisca durante 2 segundos e, em seguida, a temperatura ambiente da divisão é apresentada por breves instantes.
	Indicação da temperatura (°C ↔°F)	Prima e mantenha premido + e – ao mesmo tempo durante três segundos. Esta ação deve ser executada nos **comandos tácteis ocultos**.
	Velocidade da chama	Prima repetidamente para percorrer as cinco velocidades de chama diferentes.
	Modo de aquecimento	Prima repetidamente para percorrer os quatro modos de aquecimento diferentes: **Normal**: O elemento ajusta-se automaticamente para atingir e manter a temperatura definida. **Aumento de calor**: O elemento funcionará na potência máxima durante 20 minutos e depois voltará ao modo de aquecimento normal.**Eco**: O elemento funcionará com potência reduzida para poupar energia. **Ventoinha**: O elemento desliga-se e apenas a ventoinha funciona.
	Modos de funcionamento	Prima repetidamente para percorrer os oito Moods diferentes, que são combinações diferentes de iluminação do teto e da cama multimédia. 1 - Branco 2 - Azul 3 - Violeta 4 - Vermelho 5 - Verde 6 - Prisma — as luzes dos suportes e do teto passam por várias cores 7 - Caleidoscópio — os suportes e as luzes do teto percorrem as cores a ritmos diferentes. 8 - Modo meia-noite — as luzes dos suportes e do teto estão desligadas Prima e mantenha premido para ligar ou desligar as luzes do teto.

	Cor personalizada	Congela os suportes de impressão e as luzes do teto para uma cor personalizada. Quando estiver nos modos Prisma ou Caleidoscópio (ver Modos de funcionamento), prima ☼ enquanto a cor pretendida é apresentada para congelar o ciclo nessa cor. Prima ☼ novamente para retomar o ciclo de cores.
	Luminosidade	Prima ☼ repetidamente para percorrer os modos de brilho e de intermitência. H sólido - Brilho elevado L sólido - Brilho baixo Ciclo H - Brilho elevado com meios cintilantes e luzes no teto Ciclo L - Brilho baixo com meios cintilantes e luzes do teto
	Tema da chama	Prima repetidamente para percorrer os sete temas de chama diferentes: 1 - Base com toques de laranja e azul 2- Base com realces emlaranja 3 - Base com apontamentos azuis 4 - Azul 5 - Laranja 6 - Base 7 - Laranja e azul
	Sensor de luz ambiente	Prima para ligar ou desligar o sensor de luz ambiente. O sensor de luz ambiente ajustará automaticamente o brilho das luzes da lareira com base na luz ambiente na sala.
	Temporizador	Prima ⌛ repetidamente até aparecer no visor o número de horas desejado do temporizador. Quando esta função está ativa, a lareira desliga-se após um determinado período de tempo. O temporizador pode ser regulado de 30 minutos (no ecrã aparece .5) a 8 horas em intervalos de 30 minutos. Para desligar o temporizador, premir ⌛ repetidamente até que apareça ▯ no ecrã. Enquanto o temporizador estiver ativo, prima o botão do temporizador para ver o tempo restante.
	Reposição de fábrica	Prima e mantenha ♨ premido e ao mesmo tempo durante três segundos para repor todas as definições para as predefinições de fábrica. Esta ação também desliga a unidade da rede Wi-Fi, se estiver ligada. Esta ação deve ser executada nos comandos **tácteis ocultos**.

NOVO! Aplicação Flame Connect

Descarregue a aplicação **Flame Connect** no seu dispositivo móvel e crie uma conta. Com a aplicação, pode adicionar um nível extra de personalização, como guardar definições de ambiente personalizadas.

- Ligue as suas lareiras elétricas
- Adicione quantas lareiras quiser à aplicação Flame Connect.
- Personalize o seu produto
- Altere os modos e definições da sua lareira para se adaptar ao seu estado de espírito.
- Proteja o seu dispositivo
- Assuma a propriedade de um produto para evitar o acesso não autorizado.

Para obter informações adicionais, visite www.dimplex.com/fcapp

GET IT ON Google Play

Download on the App Store

Substituição da pilha do telecomando

Para substituir a pilha:

1. Retire a tampa das pilhas do telecomando com uma chave de fendas Philips.
2. Instale corretamente duas pilhas de 3 Volts (CR2032 [mais duração] ou CR2025) no suporte da pilha com o lado + virado para cima.
3. Fixe a tampa do compartimento das pilhas utilizando o parafuso que tinha retirado.

As pilhas deve ser recicladas ou eliminadas corretamente. Consulte a autarquia local ou a loja para obter conselhos sobre reciclagem na sua área.

Figura 26

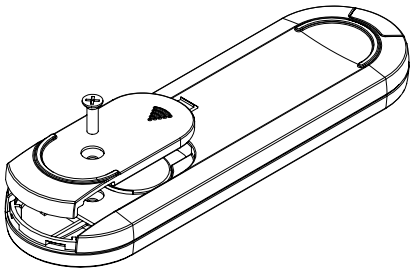

AVISO: Desligue a alimentação e deixe o aquecedor arrefecer antes de efetuar qualquer manutenção ou limpeza, para reduzir o risco de incêndio, choque elétrico ou lesões em pessoas.

Limpeza do vidro parcialmente refletor

O vidro parcialmente refletor é limpo na fábrica durante a operação de montagem. Durante o transporte, instalação, manuseamento, etc., o vidro parcialmente refletor pode acumular partículas de pó; estas podem ser removidas limpando ligeiramente o pó com um pano limpo e seco.

Para remover impressões digitais ou outras marcas, o vidro parcialmente refletor pode ser limpo com um pano húmido. O vidro parcialmente refletor deve ser completamente seco com um pano que não largue pelos, para evitar manchas de água. Para evitar arranhões, não use produtos de limpeza abrasivos.

Limpeza da superfície da lareiras

Utilize apenas um pano húmido para limpar as superfícies pintadas da lareira. Não utilize produtos de limpeza abrasivos.

A lareira não deve ser utilizada se houver acumulação de pó ou sujidade sobre ou dentro do aparelho, pois pode provocar a acumulação de calor e eventuais danos. Por este motivo, o aquecedor deve ser inspecionado regularmente, consoante as condições e, no mínimo, a intervalos anuais.

Reparação

Excetuando a instalação e a limpeza descritas neste manual, quaisquer outros trabalhos de manutenção devem ser efetuados por um representante de serviço autorizado.

Resolução de problemas

Para obter mais informações sobre a resolução de problemas, consulte o Manual de Assistência.

Problema	Ecrã	Causa	Solução
A lareira não liga com os controlos manuais por toque	N/A	Não há entrada de eletricidade	Certifique-se de que a unidade está a receber energia Verifique o painel de desconexão principal Certifique-se de que o interrutor de parede está ligado (se aplicável)
A lareira não se liga com o controlo remoto	N/A	As pilhas do telecomando estão gastas ou foram instaladas incorretamente	Substitua a pilha do controlo remoto Certifique-se de que a pilha está instalada com o + virado para cima.
O aquecedor não liga	---	O aquecimento está desativado	Prima e aguarde ♨ e 🌡– ao mesmo tempo nos comandos tácteis ocultos durante 3 segundos para desativar ou ativar a função de aquecimento.
	H--	O aquecimento foi permanentemente desativado	Se pretender uma instalação com aquecimento, reinstale a ligação em ponte na placa principal, se disponível, ou adquira uma nova placa principal.
O aquecimento está ligado, mas não há calor	♨	Funcionamento normal - Há um atraso de 30 segundos antes de o aquecedor arrancar	Não é necessária nenhuma ação.
O disjuntor dispara ou o fusível queima quando o aparelho é ligado	N/A	Corrente nominal do circuito incorreta	Ligue a unidade a um circuito dedicado com um mínimo de 13 amperes.
O código de erro é visualizado	Err 1	O corte de temperatura está ativado	Desligue o cabo de alimentação e aguarde 5 minutos antes de voltar a ligar a unidade. Se o erro persistir, consultar o manual de assistência.
	Err 12	A temperatura ambiente é superior a 45° C (113° F)	Não é necessária nenhuma ação.
	Err 13	A temperatura ambiente é inferior a 5° C (41° F)	Não é necessária nenhuma ação.
	Err 16	NTC não detetado	Consulte o manual de assistência.
	Err 23	Quadro de distribuição não detetado	Consulte o manual de assistência.

RECICLAGEM

No final da vida útil dos produtos elétricos, estes não devem ser eliminados juntamente com o lixo doméstico. Recicle em instalações próprias. Consulte a autarquia local ou a loja para obter conselhos sobre reciclagem na sua área.

© Glen Dimplex Flame Europe. Todos os direitos reservados. O material contido nesta publicação não pode ser reproduzido, no todo ou em parte, sem autorização prévia, por escrito, da Glen Dimplex Flame Europe.

IGNITE® BOLD

Modele
BXLF1200
BXLF1500
BXLF1800

Instrukcje instalacji i użytkownika

ES IT PT PL

WAŻNE INFORMACJE DOTYCZĄCE BEZPIECZEŃSTWA:
Przed instalacją lub użyciem tego kominka elektrycznego należy przeczytać niniejszy podręcznik. Należy zawsze przestrzegać ostrzeżeń i instrukcji bezpieczeństwa zawartych w niniejszym podręczniku i przedstawionych na urządzeniu, aby zapobiec obrażeniom ciała i szkodom majątkowym.

Niniejszy produkt zgodny jest ze wszelkimi wymaganymi standardami bezpieczeństwa produktów, zgodności elektromagnetycznej i ochrony środowiska. Jest też w pełni zgodny z dyrektywami o niskim napięciu, o kompatybilności elektromagnetycznej, RoHS oraz rozporządzeniem w sprawie ekoprojektu dla zrównoważonych produktów.

UK CA CE

Dimplex®

INSTRUKCJA DLA INSTALATORA: POZOSTAWIĆ TEN PODRĘCZNIK Z URZĄDZENIEM. INSTRUKCJA DLA KONSUMENTA: ZACHOWAĆ NINIEJSZY PODRĘCZNIK DO UŻYTKU W PRZYSZŁOŚCI.

7216850100R00 ISSUE 1

Spis treści

Powitanie 3

⚠ **WAŻNE INSTRUKCJE** 4

Specyfikacje techniczne 6

Parametry elektryczne 6

Informacje techniczne 6

Wymiary produktu 6

Zawartość opakowania 7

Instalacja 9

Umieszczenie 9

Przygotowanie paleniska do instalacji 10

Instrukcja instalacji 11

Instalacja elektryczna 14

Odłączenie sprzętu grzejnika 15

Montaż szyby lustrzanej 16

Aranżacja elementów w palenisku 16

Montaż szyby bocznej 17

Montaż szyby przedniej 17

Działanie 18

Działanie ogólne 18

Ukryte dotykowe elementy sterujące 18

Działanie zdalne 18

Aplikacja 18

Resetowanie wyłącznika termicznego 18

Konserwacja 21

Wymiana baterii w pilocie zdalnego sterowania 21

Czyszczenie 21

Serwisowanie 21

Rozwiązywanie problemów 22

NUMER MODELU I NUMER SERYJNY

Prosimy o zapisanie swojego modelu i numerów seryjnych do wykorzystania w przyszłości.

Model _____

Numer seryjny _____

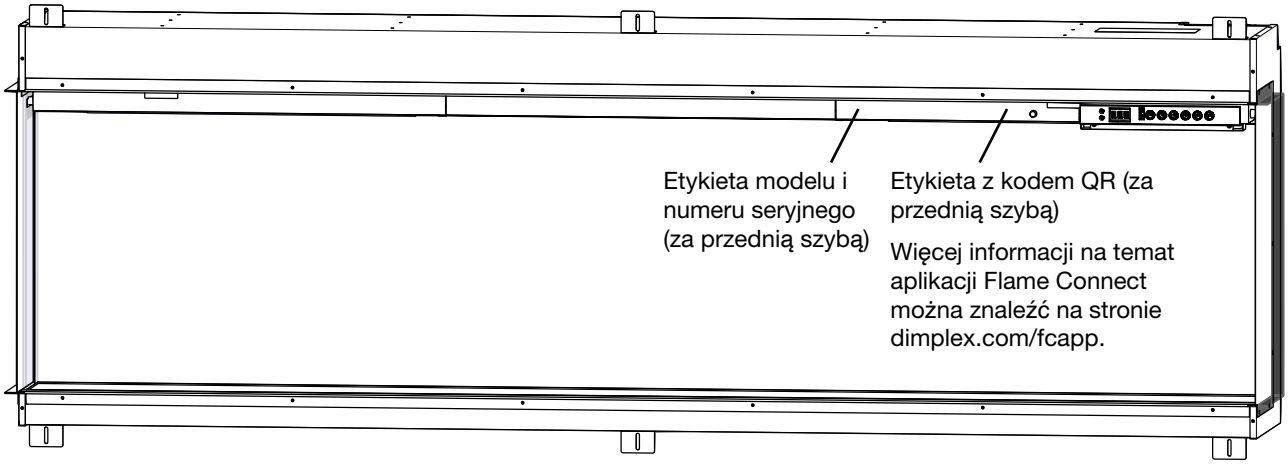

ZACHOWAĆ NINIEJSZE INSTRUKCJE

⚠ WAŻNE WSKAZÓWKI

NIEPRZESTRZEGANIE NINIEJSZYCH WSKAZÓWEK MOŻE DOPROWADZIĆ DO OBRAŻEŃ CIAŁA I/LUB SZKÓD, JAK TEŻ UNIEWAŻNIĆ GWARANCJĘ NA PRODUKT.

Ważne wskazówki dotyczące bezpieczeństwa

Podczas korzystania z urządzeń elektrycznych należy zawsze przestrzegać podstawowych środków ostrożności, aby zmniejszyć ryzyko pożaru, porażenia prądem elektrycznym i obrażeń ciała, w tym:

- Jeśli urządzenie jest uszkodzone, przed jego instalacją i uruchomieniem należy skontaktować się z dostawcą.
- Nie używać na zewnątrz.
- Nie używać w bezpośrednim sąsiedztwie wanny, prysznica lub basenu.
- Nie umieszczać urządzenia bezpośrednio pod stałym gniazdkiem elektrycznym lub skrzynką przyłączeniową.

Uwaga: Niniejszego grzejnika nie można używać do innych celów niż normalne cele w gospodarstwie domowym. Należy używać go w kraju, w którym został zakupiony od uznanego sprzedawcy detalicznego.

Nie używać tego grzejnika, jeśli został upuszczony.

Nie używać, jeżeli na grzejniku widoczne są ślady uszkodzeń.

Używać tego grzejnika na poziomej i stabilnej powierzchni albo przymocować go do ściany, stosownie do sytuacji.

Dzieci w wieku poniżej 3 lat należy trzymać z daleka od urządzenia, chyba że są pod stałym nadzorem. Dzieci w wieku od 3 lat do mniej niż 8 lat mogą włączać lub wyłączać urządzenie tylko wtedy, gdy zostało ono umieszczone lub zainstalowane w przewidzianej dla niego normalnej pozycji roboczej, a dzieci są nadzorowane lub zostały poinstruowane w zakresie korzystania z urządzenia w bezpieczny sposób i rozumieją związane z tym zagrożenia. Dzieciom w wieku od 3 lat do poniżej 8 lat nie wolno podłączać, regulować i czyścić urządzenia ani przeprowadzać jego konserwacji.

UWAGA: Niektóre części tego produktu mogą być bardzo gorące i spowodować oparzenia. Szczególną uwagę należy zwrócić na obecność dzieci i osób szczególnie narażonych.

To urządzenie może być używane przez dzieci w wieku od 8 lat i osoby o ograniczonych zdolnościach fizycznych, sensorycznych lub umysłowych, lub nieposiadające doświadczenia i wiedzy, jeśli są nadzorowane lub zostały poinstruowane w zakresie bezpiecznego korzystania z urządzenia i rozumieją związane z tym zagrożenia. Dzieciom nie wolno bawić się urządzeniem. Czyszczenie i konserwacja nie mogą być wykonywane przez dzieci bez nadzoru.

Ostrzeżenie: Nie należy używać tego grzejnika w małych pomieszczeniach, gdy przebywają w nich osoby niezdolne do samodzielnego opuszczenia pomieszczenia, chyba że zapewniony jest stały nadzór.

Uwaga: Aby uniknąć przegrzania, nie wolno przykrywać urządzenia. Nie należy kłaść tkanin lub odzieży na urządzeniu ani utrudniać krążenia powietrza wokół urządzenia, np. blokować go zasłonami lub meblami, ponieważ może to doprowadzić do jego przegrzania i ryzyka pożaru.

Urządzenie jest opatrzone symbolem ostrzegawczym "Do not cover" (Nie zakrywać).

Uwaga: Aby zmniejszyć ryzyko pożaru, należy trzymać tkaniny, zasłony i inne materiały łatwopalne co najmniej 1 m od wylotu powietrza.

Uwaga: Aby uniknąć niebezpieczeństwa wynikającego z nieumyślnego zresetowania wyłącznika termicznego, tego urządzenia nie wolno zasilać za pomocą zewnętrznego urządzenia przełączającego, takiego jak timer, ani podłączać do obwodu, który jest regularnie włączany i wyłączany przez zakład użyteczności publicznej.

⚠ WAŻNE WSKAZÓWKI

UWAGA: PRZECHOWYWAĆ BATERIE W MIEJSCU NIEDOSTĘPNYM DLA DZIECI.

- Połknięcie może prowadzić do poważnych obrażeń w ciągu zaledwie 2 godzin lub śmierci z powodu oparzeń chemicznych i perforacji przełyku.
- Jeśli istnieje podejrzenie, że baterie mogły zostać połknięte lub umieszczone w jakiejkolwiek części ciała, należy niezwłocznie skorzystać z pomocy lekarza.
- Sprawdzić urządzenia i upewnić się, że komora baterii jest odpowiednio zabezpieczona, np. czy śruba lub inny mechaniczny element złączny jest dokręcony. Nie używać, jeśli komora nie jest zabezpieczona.
- Zużyte baterie guzikowe należy natychmiast i bezpiecznie usunąć. Rozładowane baterie nadal mogą być niebezpieczne.

UWAGA: Brak wyraźnych oznak!

Niestety nie jest oczywiste, kiedy bateria guzikowa lub pastylkowa utknęła w przełyku dziecka.

Nie wiążą się z tym żadne specyficzne objawy. Dziecko może:

- kaszleć, krztusić się lub ślinić,
- mieć rozstrój żołądka lub infekcję wirusową,
- wymiotować,
- wskazywać palcem na gardło lub brzuch,
- odczuwać ból brzucha, klatki piersiowej lub gardła,
- być zmęczone lub ospałe,
- być cichsze lub bardziej wymagające uwagi niż zwykle albo w inny sposób nieswoje,
- utracić lub mieć zmniejszony apetyt; nie chcieć jeść pokarmów stałych/być niezdolne do jedzenia pokarmów stałych.

Tego rodzaju objawy są zmienne, a ból narasta, a następnie ustępuje.

Specyficznym objawem połknięcia baterii guzikowej lub pastylkowej są wymioty świeżą (jasnoczerwoną) krwią. Jeśli dziecko wymiotuje, należy natychmiast zwrócić się o pomoc lekarską.

- Brak wyraźnych objawów jest powodem, dla którego tak ważne jest, aby zachować czujność w przypadku wyczerpanych lub zapasowych baterii guzikowych lub pastylkowych w domu i produktów, które je zawierają.

Wymagania elektryczne

UWAGA: Konstrukcja i okablowanie muszą być zgodne z lokalnymi przepisami budowlanymi i innymi obowiązującymi przepisami, aby zmniejszyć ryzyko pożaru, porażenia prądem elektrycznym i obrażeń ciała.

UWAGA: Aby zmniejszyć ryzyko pożaru, porażenia prądem elektrycznym lub obrażeń ciała, należy zawsze korzystać z usług wykwalifikowanego elektryka.

UWAGA: Wymagany jest dedykowany, prawidłowo zabezpieczony obwód 13 A, przystosowany do odpowiedniego napięcia (230–240 V). W przypadkach, gdy wtyczka produktu jest niedostępna po instalacji, należy również zastosować wyłącznik izolacyjny.

Informacje techniczne

Dane znamionowe: 230–240 V ~ 50 Hz

Moc cieplna		230 V		240 V	
Nominalna moc cieplna	P_{Nom}	1,8	-	1,9	kW
Minimalna moc cieplna	P_{min}	0,9	-	0,9	kW
Maksymalna ciągła moc cieplna	$P_{max,c}$	1,8	-	1,9	kW
Zużycie pomocniczej energii elektrycznej					
W trybie czuwania	el_{SB}	0,5	-	0,5	W

z elektroniczną regulacją temperatury pomieszczenia

Wymiary produktu

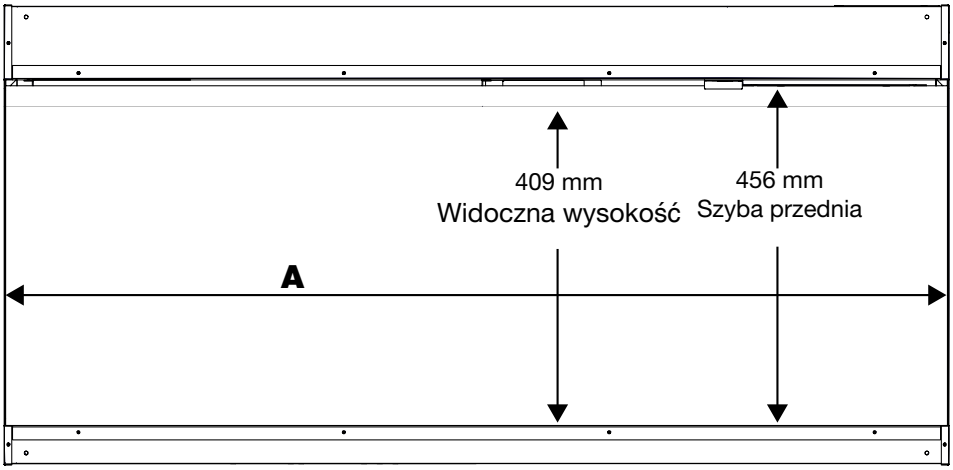

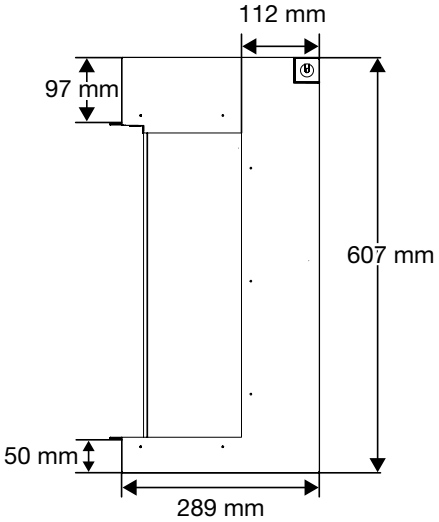

Model	A
BXLF1200	1246 mm
BXLF1500	1565 mm
BXLF1800	1883 mm

Zawartość opakowania

Obraz	Opis	Ilość		
		BXLF1200	BXLF1500	BXLF1800
	Palenisko	1	1	1
	Szyba przednia	1	1	1
	Szyba lustrzana	1	1	1
	Szyba boczna	2	2	2
	Zamknięte wykończenie boczne	2	2	2
	Wspornik szyby lustrzanej (długości mogą się różnić)	1	2	2
	Brytyjski zestaw przewodów	1	1	1
	Unijny zestaw przewodów	1	1	1
	Kawałki drewna	7	9	11
	Nośniki z tłuczonego szkła	4 kg	5 kg	6 kg

Zawartość opakowania

Obraz	Opis	BXLF1200	BXLF1500	BXLF1800
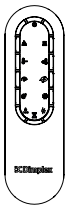	Sterowanie zdalne	1	1	1
	Podręcznik użytkownika i instalacji	1	1	1
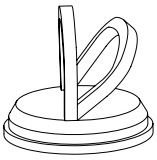 *Nie wyrzucać przyssawki po instalacji. Przechowywać ją w bezpiecznym miejscu, ponieważ będzie pomocna w konserwacji i serwisowaniu urządzenia.*	Przyssawka	1	1	1
Osprzęt				
	Wsporniki montażowe	4	4	6
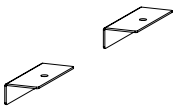	Wsporniki przedniej szyby	1	2	2
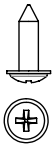	Wkręty do drewna 25,4 mm	4	4	6
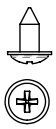	Czarne śruby	11	14	16
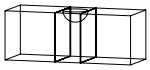	Poziom bąbelków	1	1	1
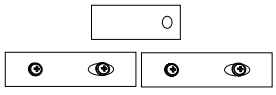	Zestaw do łączenia (2 wsporniki, 1 wspornik zatrzaskowy i 4 śruby)	1	1	1

Umieszczenie

! **UWAGA:** Zaleca się, aby dolna część urządzenia była zamontowana na wysokości od 13 cm do 1 m od podłoża, aby zachować optymalny kąt widzenia płomienia.

⚠ **OSTRZEŻENIE:** Górną część kominka należy zamontować w odległości co najmniej 61 cm od sufitu. Kominek musi być zamontowany w odległości co najmniej 13 cm od podłoża.

Wi-Fi

W przypadku montażu, w którym wymagane jest korzystanie z aplikacji Flame Connect, należy upewnić się, że kominek znajduje się w zasięgu sieci Wi-Fi.

Zalecenia instalacyjne dla wystających obiektów

W przypadku zwisających obiektów wrażliwych na temperaturę, takich jak telewizor, kominek lub dzieła sztuki, zawsze postępuj zgodnie z zaleceniami producenta dotyczącymi instalacji nad grzejnikiem.

! **UWAGA:** Używając normalnego trybu ogrzewania, powierzchnie 7" (177,8 mm) nad kominkiem nie przekroczą 40°C, o ile będą przestrzegane procedury instalacji, a wlot i wylot grzejnika nie będą zasłonięte.

Przygotowanie paleniska do instalacji

! **UWAGA:** W przypadku instalacji wielu urządzeń, należy zapoznać się z instrukcjami dołączonymi do zestawu łączącego.

1. Zdjąć wsporniki opakowania, odkręcając śruby na każdym wsporniku. **(Rysunek 1)** Te wsporniki i śruby można wyrzucić.
2. Zamontować wybraną opcję wykończenia bocznego po każdej ze stron paleniska. Zamontować panel boczny przy użyciu 7 czarnych śrub.
   - W przypadku otwartych boków należy wybrać wykończenie z otwartą listwą boczną. Otwarta listwa boczna jest fabrycznie zamontowana na kominku. **(Rysunek 2)**
   - W przypadku zamkniętych boków należy zamontować wykończenie z zamkniętymi bokami. **(Rysunek 3)** W tej konfiguracji nie należy montować bocznych paneli szklanych.
   - W przypadku instalacji wieloczęściowych należy zdjąć panele boczne na przyległych bokach, odkręcając 9 śrub. **(Rysunek 4)** Nie należy montować żadnych elementów wykończeniowych ani szyb bocznych na przyległych bokach.
3. Zainstalować przewód zasilający, postępując zgodnie ze wskazówkami zawartymi w sekcji *Instalacja elektryczna*. (str. 14).
4. Jeśli wymagana jest instalacja z trwałym wyłączeniem ogrzewania, należy postępować zgodnie ze wskazówkami dotyczącymi wyłączania grzejnika podanymi w sekcji *Trwałe wyłączenie ogrzewania* (str. 15).
5. Ostrożnie umieścić palenisko na plecach i zamocować wsporniki montażowe na górze i dole korpusu, używając do tego dołączonych do zestawu czarnych śrub. **(Rysunek 5)**

! **UWAGA:** W przypadku modeli BXLF1200 i BXLF1500 dostępne są 4 wsporniki montażowe **(rysunek 6)** i 6 wsporników montażowych dla modeli BXLF1800. **(Rysunek 7)**

! **UWAGA:** Wsporniki montażowe mają szczeliny umożliwiające niewielką regulację w celu dopasowania do obramowania. Należy upewnić się, że wsporniki znajdują się w jednej linii.

Rysunek 1

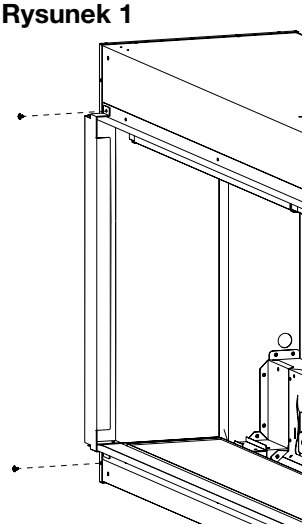

Rysunek 2

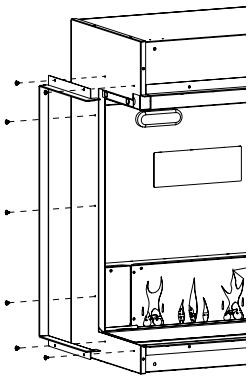

Rysunek 3

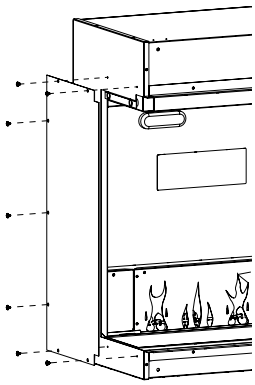

Rysunek 4

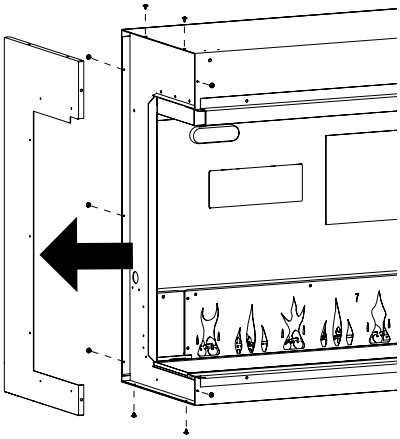

Rysunek 5

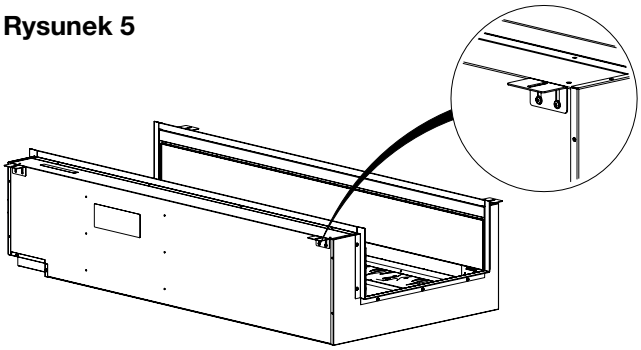

Rysunek 6

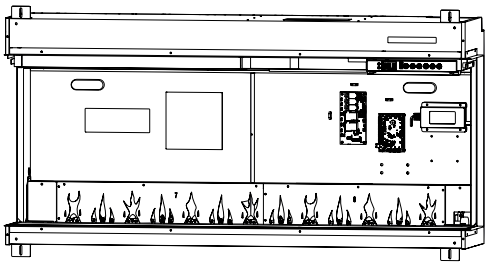

Rysunek 7

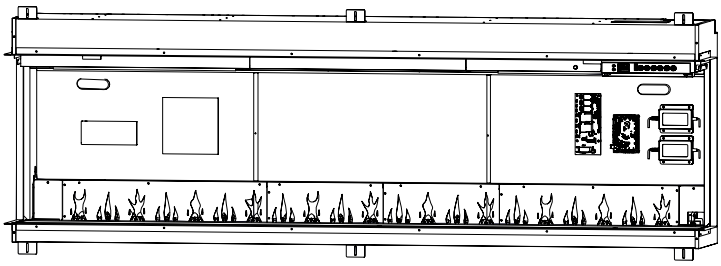

Instrukcja instalacji

! **UWAGA:** Zaleca się wykonywanie montażu w dwie osoby.

1. Przygotować ścianę z obramowanym otworem, kierując się wymiarami podanymi w poniższej tabeli. Wymiary są takie same w przypadku montażu czołowego, narożnego i we wnęce.

! **UWAGA:** Te wymiary obramowania dotyczą montażu z płytą gipsowo-kartonową o grubości 13 mm.

Wymiary obramowania

Model	Szerokość	Wysokość	Głębokość (min.)
	A	**B**	**C**
BXLF1200	1257 mm	616 mm	295 mm
BXLF1500	1581 mm		
BXLF1800	1895 mm		
Niestandardowa długość połączenia	Dodaj używane jednostki szerokości		

Rysunek 8
Montaż we wnęce

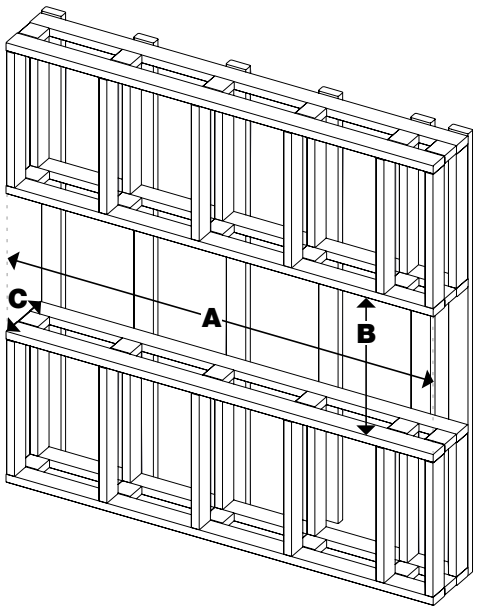

⚠ **OSTRZEŻENIE:** Ten kominek **NIE** jest nośny. Upewnić się, że otwór na kominek jest obramowany w taki sposób, że ciężar materiałów budowlanych nie będzie wywierał nacisku na górną część kominka.

! **UWAGA:** Okablowanie znajduje się w prawym górnym rogu paleniska. Zaplanować obramowanie, tak aby umożliwić poprowadzenie przewodu zasilającego do tego miejsca.

Rysunek 9
Montaż w lewym/prawym narożniku

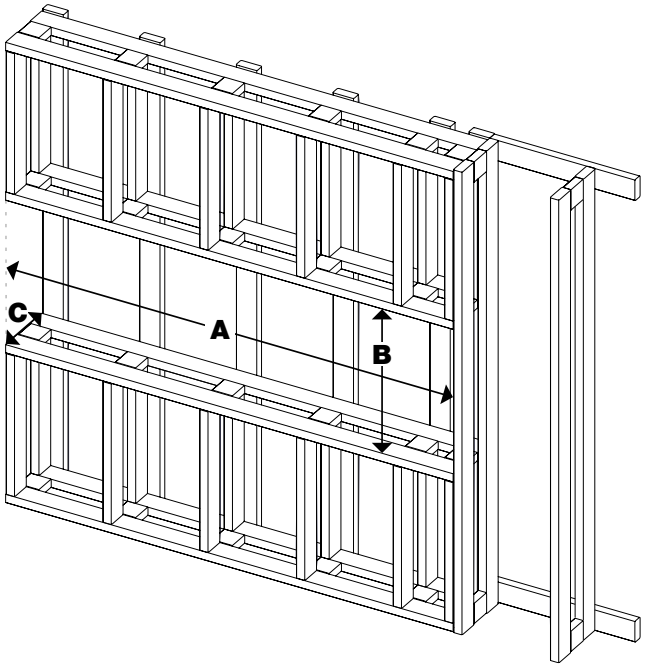

Rysunek 10
Montaż czołowy

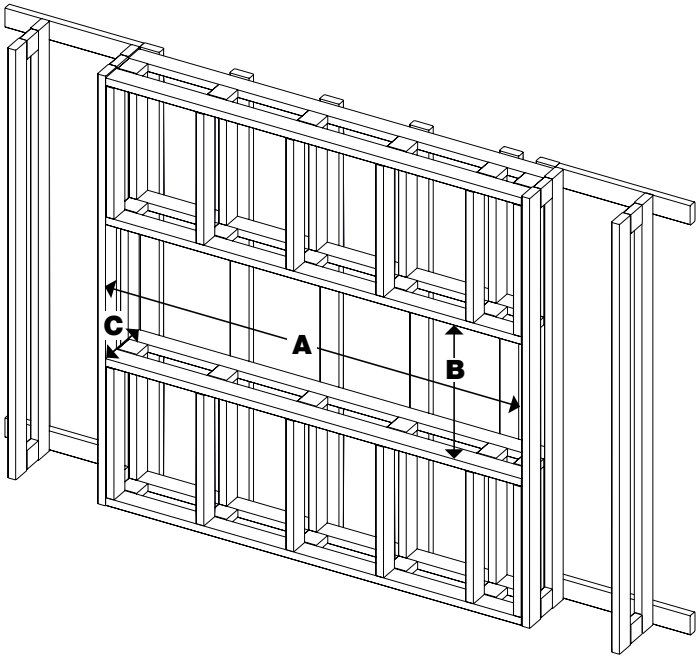

2. Podnieść palenisko do otworu w obramowaniu za pomocą uchwytów znajdujących się z tyłu kominka.

! **UWAGA:** Przed montażem należy upewnić się, że instrukcje dotyczące *przygotowania paleniska do zamontowania* (str. 10) zostały wykonane.

3. Podłączyć przewód zasilający wychodzący z kominka.
4. Wypoziomować palenisko. Poziomica znajduje się w dostarczonym zestawie sprzętu.
5. W przypadku montażu wielu urządzeń należy zamontować wsporniki łączące między sąsiednimi kominkami. **(Rysunek 11)**
6. Przymocować wsporniki montażowe do obramowania na górze i na dole za pomocą dostarczonych wkrętów do drewna. **(Rysunek 12)** Wsporniki montażowe zapobiegną przesuwaniu się paleniska wewnątrz obramowania.
7. Zamontować materiał wykończeniowy aż do listwy. **(Rysunki 13 i 14)**

⚠ **OSTRZEŻENIE:** Nie wiercić otworów w obudowie paleniska.

8. Zakończyć montaż za pomocą wybranych materiałów wykończeniowych.
9. Dokończyć montaż, postępując zgodnie ze wskazówkami zawartymi w poniższych sekcjach: *Montaż szyby lustrzanej* (str. 16), *Aranżacja elementów w palenisku* (str. 16), *Montaż przedniej szyby* (str. 17), oraz *Montaż szyby bocznej* (str. 18).

Rysunek 11

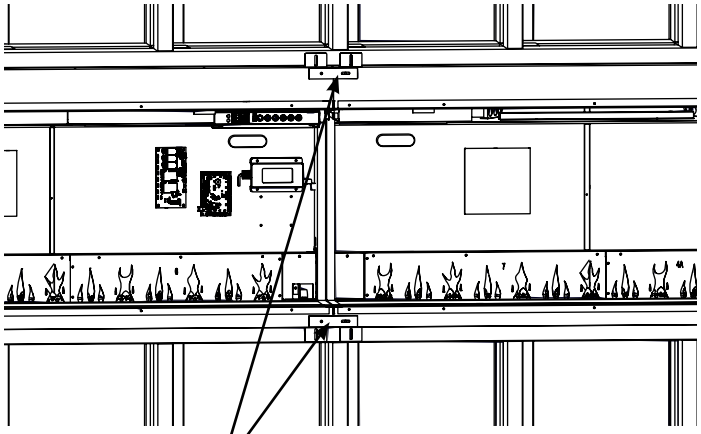

Przylegające wsporniki do montażu obejmującego kilka urządzeń

Rysunek 12

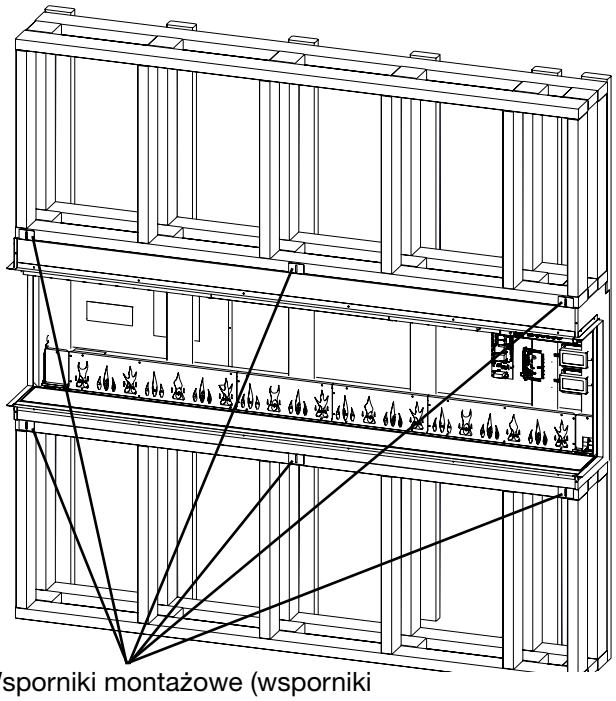

Wsporniki montażowe (wsporniki środkowe nie występują w modelach BXLF1200 i BXLF1500)

Rysunek 13

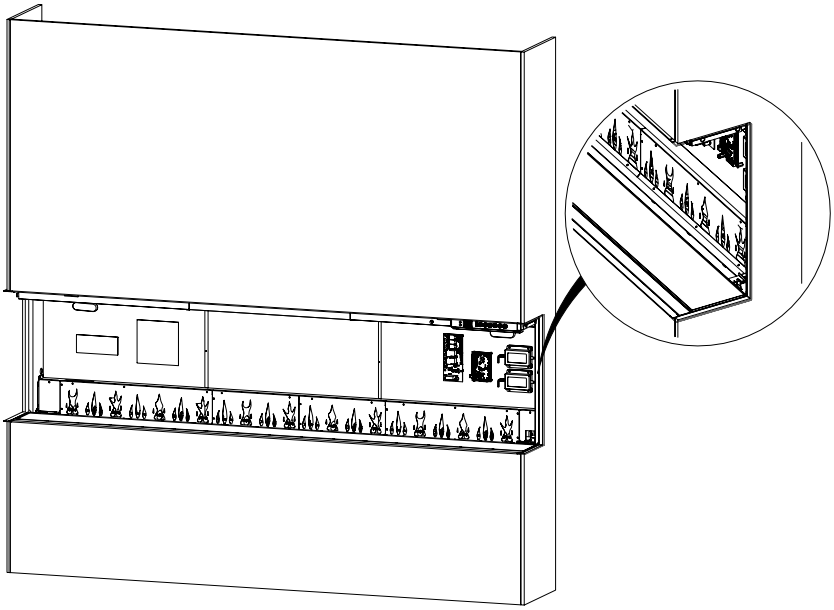

Rysunek 14

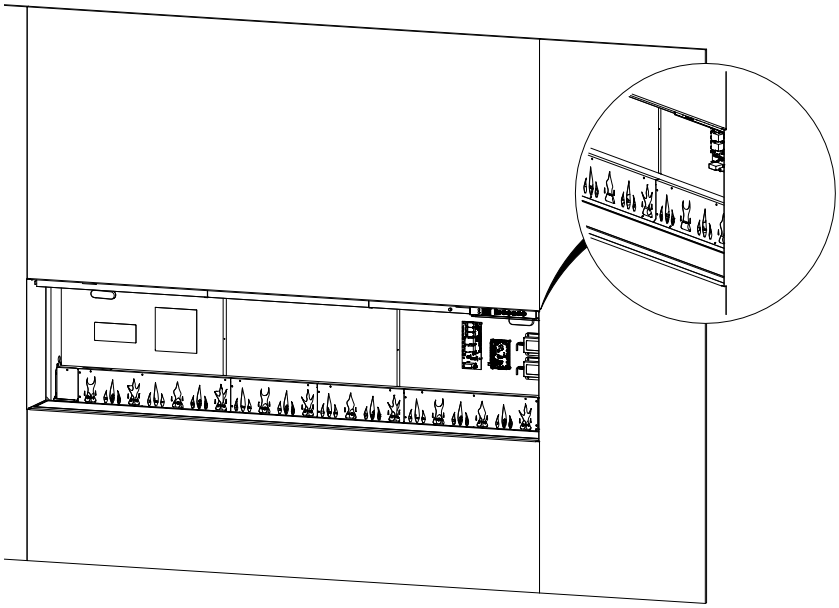

Instalacja elektryczna

OSTRZEŻENIE:

Montaż kominka elektrycznego musi być zgodny z obowiązującymi lokalnymi i/lub krajowymi przepisami dotyczącymi instalacji elektrycznych oraz wymaganiami dotyczącymi mediów.

Należy używać odpowiedniego przewodu, który spełnia wymogi lokalnych i krajowych przepisów elektrycznych dotyczących znamionowego poboru mocy.

UWAGA: Wymagany jest dedykowany, prawidłowo zabezpieczony obwód 13 A, przystosowany do odpowiedniego napięcia (230–240 V). W przypadkach, gdy wtyczka produktu jest niedostępna po instalacji, należy również zastosować wyłącznik izolacyjny.

Instalacja przewodu zasilającego

1. Należy wybrać odpowiedni zestaw przewodów (opcja UE lub UK). **(Rysunek 15)**
2. Zainstalować przewód zasilający, podłączając go do gniazda przewodowego w kominku. **(Rysunek 16.)**

OSTRZEŻENIE: Ten grzejnik nie jest przeznaczony do użytku przy użyciu przedłużacza. Należy podłączyć przewód bezpośrednio do odpowiedniego gniazda z uziemieniem.

Rysunek 15

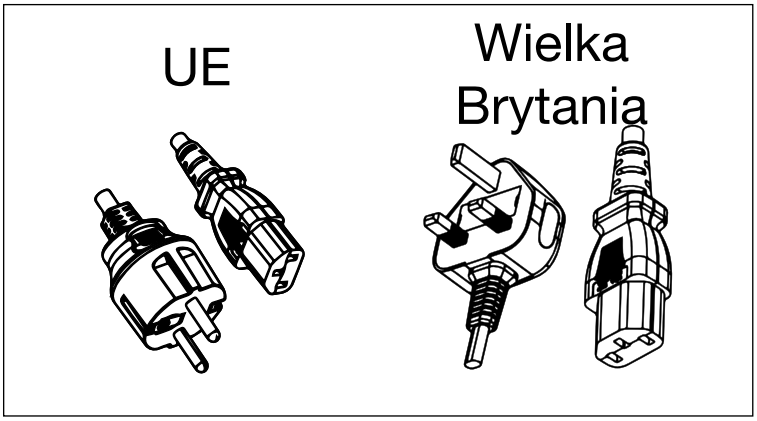

Rysunek 16

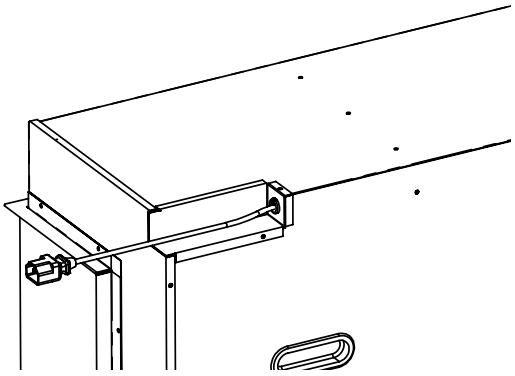

Odłączenie sprzętu grzejnika

Grzejnik kominkowy można trwale wyłączyć, usuwając zworkę elektroniczną na płycie sterowania.

! **WSKAZÓWKA:** Odłączenie sprzętu grzejnika spowoduje trwałe wyłączenie grzejnika i wentylatora. Należy postępować zgodnie z tymi wskazówkami tylko wtedy, gdy wymagany jest montaż bez ogrzewania. Grzejnik można tymczasowo wyłączyć za pomocą ukrytych dotykowych elementów sterujących. Instrukcje znajdują się w części „Wyłączanie ogrzewania” w sekcji *Działanie* (str . 19).

Aby na stałe odłączyć grzejnik i wentylator, należy:

1. Zlokalizować płytę sterowania. Zworka odłączająca sprzęt grzejnika jest oznaczona jako „HEAT”. **(Rysunek 17)**
2. Wyciągnąć zworkę odłączającą sprzęt grzejnika.

Rysunek 17

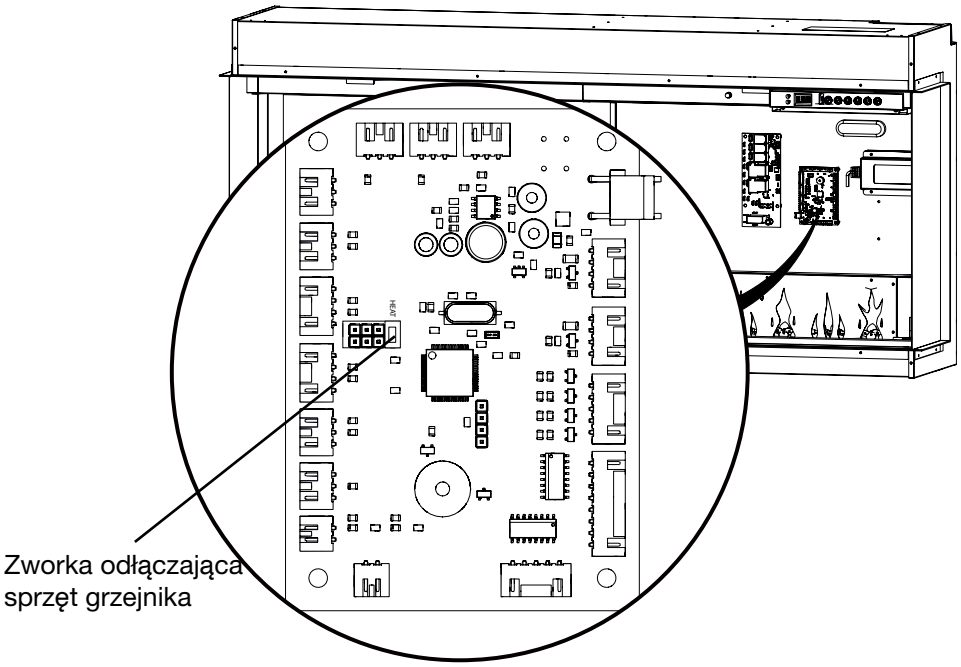

Montaż szyby lustrzanej

1. Przymocować dostarczoną przyssawkę do odbijającej światło strony szyby lustrzanej. Upewnić się, że przyssawka jest dobrze zamocowana.
2. Używając przyssawki do pomocy, należy unieść szybę lustrzaną i umieścić ją w dolnej szczelinie pod kątem.
3. Przechylić szybę lustrzaną do pozycji pionowej. **(Rysunek 18)**
4. Wyrównać otwory po wewnętrznej stronie urządzenia względem otworów na wsporniku i zamontować wsporniki ze szkła lustrzanego przy użyciu dostarczonych czarnych śrub. **(Rysunek 19)**

! **WSKAZÓWKA:** Użyć latarki, aby zlokalizować otwory na śruby w kominku.

⚠ **UWAGA:** Upewnić się, że szyba lustrzana nie opadnie do przodu podczas montażu wsporników montażowych szyby.

5. Zdjąć przyssawkę i oczyścić szybę z odcisków palców lub zanieczyszczeń za pomocą łagodnego środka do czyszczenia szyb.

! **WSKAZÓWKA:** Nie wyrzucać ssawki! Należy przechowywać ją w bezpiecznym miejscu, ponieważ może być potrzebna do konserwacji i serwisowania kominka.

Rysunek 18

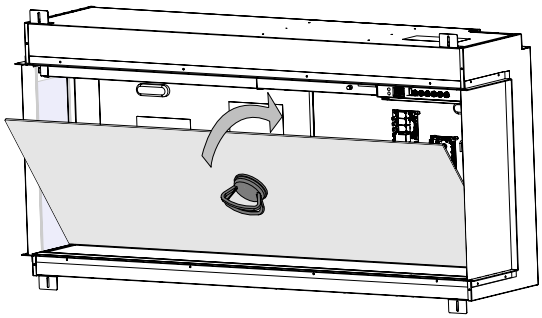

Rysunek 19

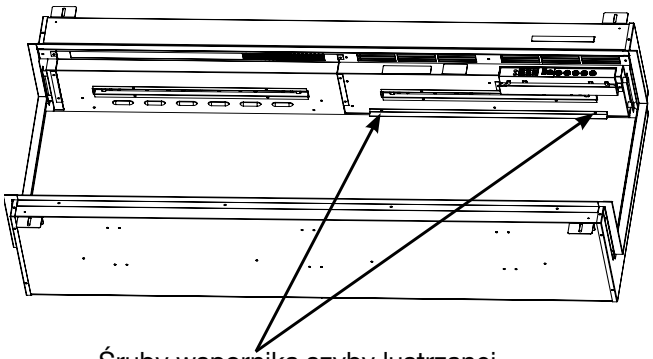

Śruby wspornika szyby lustrzanej

! **UWAGA:** Modele BXLF1500 i BXLF1800 mają dwa wsporniki. Jeden wspornik znajduje się po wewnętrznej prawej stronie urządzenia, a drugi po jego lewej stronie.

Aranżacja elementów w palenisku

Aby uzyskać najlepsze wyniki podczas korzystania z dostarczonych mediów, należy ułożyć je w następujący sposób:

! **WSKAZÓWKA:** Usunąć plastikową folię z podłoża przed umieszczeniem na nim mediów.

1. Wymieszać kawałki tłuczonego szkła.
2. Równomiernie rozsypać tłuczone szklane media, aby całkowicie pokryć nimi podłoże.

! **WSKAZÓWKA:** Aby uzyskać bardziej realistyczny wygląd, należy ułożyć elementy z czarnego i szarego tłuczonego szkła z przodu i po bokach podstawy.

3. Umieścić kawałki drewna na podłożu z tłuczonego szkła.

Istnieje możliwość wykorzystania niestandardowych ozdób medialnych do dekoracji paleniska. Niestandardowe media należy ostrożnie umieścić bez zarysowania szyby lub wygięcia podłoża mediów; nie mogą one składać się z piasku ani substancji płynnych, które mogłyby zakłócić bezpieczeństwo paleniska.

Rysunek 20

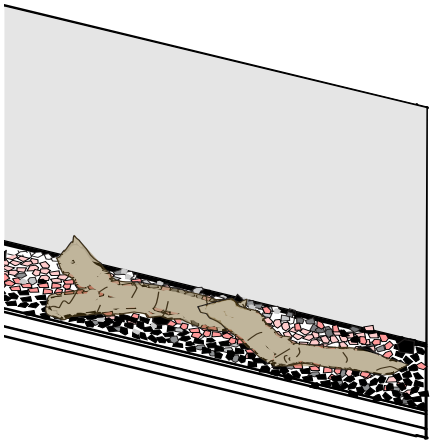

Montaż szyby bocznej

1. Upewnić się, że matowa strona górnego czarnego wykończenia jest skierowana ku stronie wewnętrznej.
2. Włożyć górną część szklanego panelu w górną szczelinę.
3. Ostrożnie przechyl ją do środka, aż znajdzie się w pozycji pionowej. Po umieszczeniu jej na miejscu opadnie ona do odpowiedniej pozycji. **(Rysunek 21)**
4. Powtórzyć po drugiej stronie w przypadku montażu we wnęce.

Rysunek 21

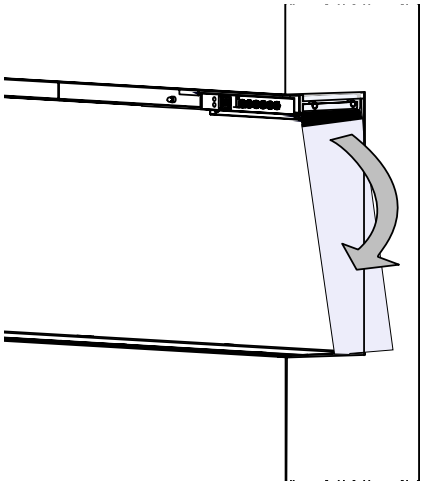

Instalacja przedniej szyby

! **WSKAZÓWKA:** Należy odczekać z włączeniem urządzenia po montażu przedniej szyby. Jeśli zasilanie jest już podłączone przed montażem przedniej szyby, należy włączyć i wyłączyć zasilanie, aby włączyć ukryte elementy sterowania dotykowego.

1. Przed uruchomieniem upewnić się, że na szybie lustrzanej, po wewnętrznej stronie szyby bocznej lub wewnętrznej stronie szyby przedniej nie ma żadnych zanieczyszczeń ani odcisków palców.
2. Przymocować dostarczoną przyssawkę do zewnętrznej strony przedniej szyby. Upewnić się, że przyssawka jest dobrze zamocowana.
3. Używając przyssawki do pomocy, należy unieść szybę i umieścić ją w dolnej szczelinie pod kątem.
4. Przechylić szybę do pozycji pionowej. **(Rysunek 22)**
5. Przymocować za pomocą dostarczonych wsporników przedniej szyby i dostarczonych czarnych śrub. **(Rysunek 23)**

! **WSKAZÓWKA:** W przypadku modelu BXLF1200 dostępny jest jeden przedni wspornik szyby, a w przypadku modeli BXLF1500 i BXLF1800 - dwa przednie wsporniki szyby.

⚠ **UWAGA:** Upewnić się, że przednia szyba nie opadnie do przodu podczas montażu wsporników montażowych szyby.

6. Zdjąć przyssawkę i oczyścić szybę z odcisków palców lub zanieczyszczeń za pomocą łagodnego środka do czyszczenia szyb.

! **WSKAZÓWKA:** Nie wyrzucać ssawki! Należy przechowywać ją w bezpiecznym miejscu, ponieważ może być potrzebna do konserwacji i serwisowania kominka.

Rysunek 22

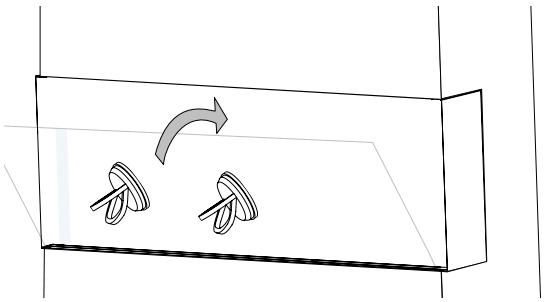

Rysunek 23

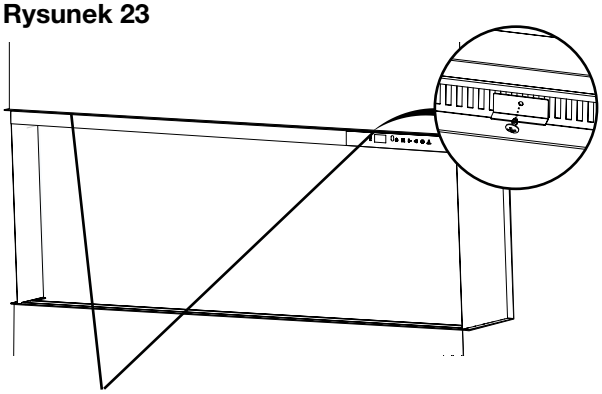

Wsporniki przedniej szyby

Działanie ogólne

⚠ **OSTRZEŻENIE:** To elektryczne palenisko wymaga prawidłowego montażu przed rozpoczęciem użytkowania.

To palenisko działa dzięki technologii Comfort$aver™, która automatycznie dostosowuje prędkość wentylatora i moc grzejnika, aby bezpiecznie i precyzyjnie dostosowywać się do wymagań pomieszczenia na podstawie ustawienia termostatu. Grzejnik działa w taki sposób, że gdy pomieszczenie osiągnie wartość zadaną, wentylator i grzejnik będą stale pracować na niskim poziomie, aby utrzymać żądaną temperaturę w pomieszczeniu. Jeśli temperatura w pomieszczeniu znacznie wzrośnie, grzejnik wyłączy się i będzie się co jakiś czas włączał, aby zapewnić cyrkulację powietrza wokół urządzenia, aż temperatura w pomieszczeniu spadnie i będzie wymagać ponownego włączenia grzejnika.

! **WSKAZÓWKA :** Element ten utrzymuje ciepło po wyłączeniu. Po wyłączeniu ogrzewania następuje dwuminutowy okres schładzania przed całkowitym wyłączeniem wentylatora.

! **WSKAZÓWKA :** Po przerwie w zasilaniu kominek powróci do poprzednio używanych ustawień.

Ukryte sterowanie dotykowe

Ukryte przyciski dotykowe znajdują się w prawym górnym rogu kominka. **(Rysunek 24)**

Obsługa zdalna

Kominek jest dostarczany z wielofunkcyjnym pilotem na podczerwień. **(Rysunek 25)**

! **WSKAZÓWKA :** Aby pilot działał prawidłowo, należy go kierować w stronę przedniej części urządzenia.

Aplikacja

Kominkiem można sterować za pomocą aplikacji Flame Connect na urządzenia mobilne. Aktualne informacje na temat aplikacji można znaleźć na stronie **www.dimplex.com/fcapp**

Resetowanie wyłącznika termicznego

W przypadku przegrzania grzejnika ręczny wyłącznik krańcowy wyłączy urządzenie i nie włączy się ponownie bez zresetowania. Można go zresetować, wyłączając urządzenie za pomocą głównego panelu odłączającego i odczekując 30 minut przed ponownym włączeniem urządzenia.

⚠ **UWAGA:** Jeśli musisz ciągle resetować grzejnik, wyłącz go za pomocą głównego panelu odłączającego i skontaktuj się z działem wsparcia technicznego.

Rysunek 24

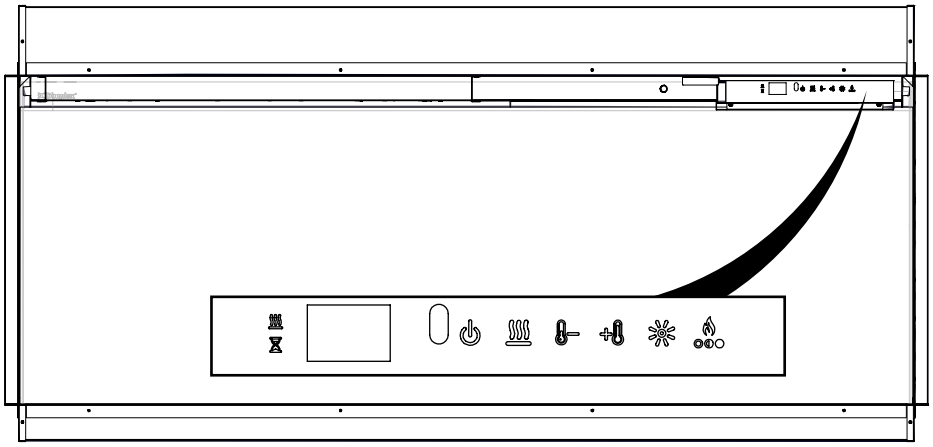

Rysunek 25

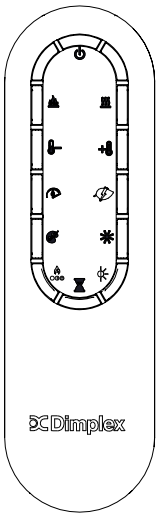

Działanie

	Standby (tryb czuwania)	Naciśnij ⏻, aby włączyć urządzenie lub przełączyć je w tryb czuwania. Gdy urządzenie włączy się ponownie, wcześniej wybrane ustawienia użytkownika zostaną zachowane.
	Efekt płomienia	Nacisnąć, aby włączyć lub wyłączyć efekt płomienia, media i oświetlenie górne.
	Ciepło	Nacisnąć, aby włączyć lub wyłączyć ogrzewanie. Kominek wyda jeden sygnał dźwiękowy, a ikona pozostanie na wyświetlaczu po aktywacji. Kominek można obsługiwać w trybie tylko ogrzewania, wyłączając płomień i efekty kolorystyczne.
	Wyłącz ogrzewanie	Nacisnąć i przytrzymać jednocześnie przyciski i – przez trzy sekundy, aby wyłączyć lub włączyć funkcję ogrzewania. Tę czynność należy wykonać na **ukrytych dotykowych elementach sterujących**. Gdy ogrzewanie jest wyłączone i zostanie naciśnięty przycisk, +, lub –, na wyświetlaczu pojawi się ---.
	Zwiększenie temperatury	Naciśnąć +, aby ustawić wyższą temperaturę.
	Zmniejszenie temperatury	Naciśnąć –, aby ustawić niższą temperaturę.
		Temperaturę można ustawić w zakresie od 7° C do 30° C (45° F do 86° F). Po ustawieniu temperatury, ustawienie to zacznie migać przez 2 sekundy, a następnie na krótko wyświetlona zostanie temperatura otoczenia.
	Wskaźnik temperatury (°C ↔ °F)	Nacisnąć i przytrzymać jednocześnie przyciski + i – przez trzy sekundy. Tę czynność należy wykonać na **ukrytych dotykowych elementach sterujących**.
	Szybkość płomienia	Nacisnąć kilkukrotnie, aby przełączać między pięcioma różnymi prędkościami płomienia.
	Tryb ogrzewania	Nacisnąć kilkukrotnie, aby przełączać między czterema różnymi trybami ogrzewania: **Normal**: Element automatycznie dostosuje się do osiągnięcia i utrzymania ustawionej temperatury. **Heat Boost**: Element będzie działał z maksymalną mocą przez 20 minut, a następnie powróci do normalnego trybu ogrzewania. **Eco**: Element będzie działał ze zmniejszoną mocą, aby oszczędzać energię. **Fan**: Element wyłączy się i będzie działał tylko wentylator.
	Nastroje	Nacisnąć kilkukrotnie, aby przełączać kolejno osiem różnych nastrojów, które są różnymi kombinacjami oświetlenia górnego i oświetlenia podłoża mediów. 1 – kolor biały 2 – płomień niebieski 3 – idem fioletowy 4 – idem czerwony 5 – kolor zielony 6 – pryzmat — oświetlenie mediów i górne zmieniają kolory 7 – kalejdoskop — oświetlenie mediów i górne zmieniają kolory w różnym tempie 8 – tryb północny — media i oświetlenie górne są wyłączone Nacisnąć i przytrzymać, aby włączyć lub wyłączyć górne oświetlenie.

	Niestandardowy kolor	Istnieje możliwość zatrzymania mediów i górnego oświetlenia na niestandardowym kolorze. W trybach Prism (Pryzmat) lub Kaleidoscope (Kalejdoskop) (patrz Moods (Nastroje)) nacisnąć przycisk, gdy wyświetlany jest żądany kolor, aby zatrzymać cykl na tym kolorze. Nacisnąć ponownie, aby wznowić cykl zmiany koloru.
	Jasność	Nacisnąć kilkukrotnie, aby przełączać między trybami jasności i migotania. Tryb stały H - Duża jasność Tryb stały L - Mała jasność Cykl H - Duża jasność z migoczącymi mediami i górnym oświetleniem Cykl L - Mała jasność z migoczącymi mediami i górnym oświetleniem
	Style płomienia	Nacisnąć kilkukrotnie, aby przełączać między siedmioma różnymi motywami płomienia: 1 - Podstawa z pomarańczowo-niebieskimi akcentami 2 - Podstawa z pomarańczowymi akcentami 3 - Podstawa z niebieskimi akcentami 4 - Niebieski 5 - Pomarańczowy 6 - Podstawa 7 - Pomarańczowy i niebieski
	Czujnik światła otoczenia	Nacisnąć, aby włączyć lub wyłączyć czujnik światła otoczenia. Czujnik światła otoczenia automatycznie dostosuje jasność oświetlenia kominka w zależności od poziomu światła otoczenia w pomieszczeniu.
	Timer	Nacisnąć kilkukrotnie, aż wyświetli się żądana liczba godzin timera. Gdy funkcja ta zostanie aktywowana, kominek wyłączy się po określonym czasie. Timer można ustawić w zakresie od 30 minut (wyświetlacz pokaże .5) do 8 godzin w odstępach co 30 minut. Aby wyłączyć wyłącznik czasowy, należy naciskać kilkukrotnie, aż na wyświetlaczu pojawi się 0. Kiedy timer jest aktywny, naciśnij przycisk timera, aby zobaczyć pozostały czas.
	Przywrócenie ustawień fabrycznych	Nacisnąć i przytrzymać jednocześnie przyciski i przez trzy sekundy, aby przywrócić domyślne ustawienia fabryczne. Ta czynność spowoduje również odłączenie urządzenia od sieci Wi-Fi, jeśli jest ona podłączona. Należy ją wykonać na **ukrytych dotykowych elementach sterujących**.

NOWOŚĆ! Aplikacja Flame Connect

Należy pobrać **aplikację Flame Connect** na urządzenie mobilne i utworzyć konto. Dzięki tej aplikacji można dodatkowo spersonalizować urządzenie, np. zapisując własne ustawienia nastroju.

- Podłączanie kominków elektrycznych
- Do aplikacji Flame Connect można dodać dowolną liczbę kominków.
- Personalizacja produktu
- Istnieje możliwość zmiany trybów i ustawień kominka w zależności od nastroju.
- Zabezpieczenie urządzenia
- Należy zabezpieczyć produkt przed nieautoryzowanym dostępem.

Dodatkowe informacje można znaleźć na stronie www.dimplex.com/fcapp

GET IT ON Google Play

Download on the App Store

Wymiana baterii pilota zdalnego sterowania

Aby wymienić baterię:

1. Zdejmij pokrywę baterii pilota za pomocą śrubokręta Philips.
2. Prawidłowo włóż jedną baterię 3 V (CR2032 [dłuższa żywotność] lub CR2025) do uchwytu baterii stroną + skierowaną do góry.
3. Zabezpiecz pokrywę baterii za pomocą wcześniej odkręconej śrubki.

Baterię należy poddać recyklingowi lub odpowiednio zutylizować. Skontaktuj się z władzami lokalnymi lub sprzedawcą, aby uzyskać porady dotyczące recyklingu w Twojej okolicy.

Rysunek 26

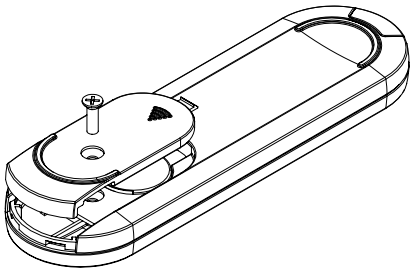

OSTRZEŻENIE: Przed przystąpieniem do konserwacji lub czyszczenia należy odłączyć zasilanie i odczekać, aż grzejnik ostygnie, aby zmniejszyć ryzyko pożaru, porażenia prądem elektrycznym lub obrażeń ciała.

Czyszczenie szyby częściowo odbijającej światło

Częściowo odbijające światło szyby są czyszczone w fabryce podczas montażu. Podczas wysyłki, montażu, obsługi urządzenia itp. na częściowo odbijającej światło szybie mogą gromadzić się cząsteczki kurzu; można je usunąć, lekko przecierając czystą, suchą ściereczką.

Aby usunąć odciski palców lub inne ślady, częściowo odbijającą światło szybę można czyścić wilgotną ściereczką. Tę częściowo odbijające światło szybę należy wytrzeć do sucha miękką, niekłaczącą ściereczką, aby zapobiec powstaniu śladów z wody. Aby zapobiec zadrapaniom, należy unikać ściernych środków czyszczących.

Czyszczenie powierzchni kominka

Do lakierowanych powierzchni kominka używaj tylko wilgotnej ściereczki. Nie używaj ściernych środków czyszczących.

Kominka nie należy używać, gdy na lub w urządzeniu nagromadził się kurz lub brud, ponieważ może to spowodować nagromadzenie ciepła i ewentualne uszkodzenie. Z tego powodu grzejnik należy regularnie kontrolować, w zależności od warunków i co najmniej raz w roku.

Serwisowanie

Z wyjątkiem instalacji i czyszczenia opisanych w niniejszej instrukcji, wszelkie inne czynności serwisowe powinien wykonywać autoryzowany przedstawiciel serwisu.

Rozwiązywanie problemów

Więcej porad na temat rozwiązywania problemów można znaleźć w Podręczniku serwisowania.

Problem	Wyświetlacz	Przyczyna	Rozwiązanie
Kominek nie włącza się przy ręcznym sterowaniu dotykowym.	Nie dotyczy	Brak zasilania	Upewnić się, że urządzenie jest zasilane Sprawdzić główny panel odłączający Upewnić się, że przełącznik ścienny jest włączony (jeśli dotyczy)
Kominek nie włącza się za pomocą pilota zdalnego sterowania	Nie dotyczy	Baterie w pilocie są wyczerpane lub nieprawidłowo zainstalowane	Wymienić baterię pilota Upewnić się, że bateria jest włożona + skierowana do góry.
Grzejnik nie włącza się.	---	Grzejnik jest wyłączony	Nacisnąć i przytrzymać ♨ i 🌡– jednocześnie przez 3 sekundy ukryte przyciski dotykowe, aby wyłączyć lub włączyć funkcję ogrzewania.
	H--	Grzejnik został trwale wyłączony	Jeśli wymagana jest instalacja z ogrzewaniem, należy ponownie zainstalować zworkę na płycie głównej, jeśli jest dostępna, lub zakupić nową płytę główną.
Grzejnik jest włączony, ale nie ma ogrzewania.	♨	Objaw normalnej pracy – przed uruchomieniem grzejnika następuje 30-sekundowe opóźnienie.	Nie jest wymagane żadne działanie.
Wyłącznik automatyczny lub bezpiecznik przepala się, gdy urządzenie jest włączone.	Nie dotyczy	Niewłaściwa wartość prądu znamionowego obwodu.	Podłączyć urządzenie do dedykowanego obwodu o natężeniu zasilania co najmniej 13 A.
Wyświetlany jest kod błędu	Err 1	Wyłącznik temperaturowy jest aktywny	Odłączyć przewód zasilający i odczekać 5 minut przed ponownym włączeniem urządzenia. Jeśli błąd będzie się powtarzał, zapoznaj się z instrukcją serwisową.
	Err 12	Temperatura otoczenia jest powyżej 45° C (113° F)	Nie jest wymagane żadne działanie.
	Err 13	Temperatura otoczenia jest poniżej 5° C (41° F)	Nie jest wymagane żadne działanie.
	Err 16	Nie wykryto termistora NTC	Patrz instrukcja serwisowa.
	Err 23	Płytka przekaźników nie została wykryta	Patrz instrukcja serwisowa.

RECYKLING

Po zakończeniu okresu użyteczności produktu nie należy wyrzucać go z odpadami domowymi. Zachęcamy do recyklingu w miejscach, gdzie dostępna jest odpowiednia infrastruktura. Skontaktuj się z władzami lokalnymi lub sprzedawcą, aby uzyskać porady dotyczące recyklingu w Twojej okolicy.

© Glen Dimplex Flame Europe. Wszelkie prawa zastrzeżone. Kopiowanie materiałów zawartych w niniejszej publikacji w całości lub w części bez uprzedniej pisemnej zgody Glen Dimplex Flame Europe jest zabronione.